västerbotten

2·14

Samiskt berättande

Västerbotten 2 • 2014

INNEHÅLL

Samiskt berättande 2
COPPÉLIE COCQ

Att berätta är att leva 8
LARS MATTSSON

Själens omedelbara språk 16
STAFFAN LUNDMARK

Där trådar löper samman 26
ÅKE LUNDGREN

Med bred repertoar 32
ANDERS BJÖRKMAN

Gïelevaarjelimmie 40
JOHAN SANDBERG MCGUINNE

Språkbad i praktiken 49
PETER STEGGO

Motstånd i ord och bild 52
CARL AXEL GYLLENRAM

Sagor längs vägen 60

Slöjdaren vid spåret 64
ANDERS BJÖRKMAN

Karin Eriksson – in memoriam 70

Det är väl bara att erkänna, att det samiska var något i stort sett okänt för mig innan jag för sju år sedan började arbeta på Västerbottens museum. Visst hade jag väl mött en eller annan vägren på resa genom länet, men jag måste medge att jag vare sig visste eller funderade närmare på om det var vilda eller tama djur. Lite oreflekterat antog jag nog att samerna var ett avslutat kapitel i historien, liksom annat som moderniteten hade förpassat till minnesbanken. När jag hamnade på museum förstod jag att det förhöll sig annorlunda; det samiska var en i högsta grad levande kultur. Dess närvaro i Umeå utanför museet märktes förstås mest under samiska veckan på vårvintern, men så ville man bli europeisk kulturhuvudstad och då var det någon smart typ som insåg att med det samiska som en bärande del i ansökan skulle konkurrenterna stå sig slätt, och det gjorde de ju.

Umeå blev kulturhuvudstad med samiska förtecken. På museet var man väl förberedd och ökade bara en redan pågående insats, inte minst med projektet Rock Art in Sápmi som handlar om mycket mer än bara hällbilder. Tidskriften *Västerbotten* har ägnat det samiska uppmärksamhet genom hela sin nästan hundraåriga historia. Senast 2011 kom ett häfte på temat »Samiska kulturarv« och nu kommer ett till, med »Samiskt berättande« som tema. När idén först dök upp handlade det om att göra ett tidskriftsnummer om samisk litteratur. Men liksom alldeles av sig själv öppnade sig perspektivet till att inkludera berättande på bredare front, först det muntliga, sedan även i form av bildkonst, jojk och slöjd. Det samiska berättandet ägnades för övrigt nummer 2, 1973 av tidskriften, som sedan länge är slutsålt, men finns att läsa på nätet, inte minst för en jämförelse.

Den nutida samiska kulturen handlar inte sällan om konflikter av olika slag. Traditionell samisk livsföring med nomadiserande renskötsel hamnar ofta på kollisionskurs med det moderna samhällets rätt ohämmade behov av att lägga beslag på vad naturen

»Mov gïelem bååstede vaaltab – Jag tar tillbaka mitt språk«.
Street Art-målning av Johan Sandberg McGuinne.

tillhandahåller i det hörn av världen där samerna bedriver sin näring. Vattenkraftsutbyggnad, gruvdrift och en på senare tid närmast epidemisk utbredning av vindkraftverk utgör alltför påtagliga hot. Konflikterna har också handlat om markägares ilska över betande renar. Och medan folklivsforskare och kultiverade stadsbor tagit samerna och den samiska kulturen till sig skjuter andra prick på vägskyltar med samiska ortnamn. Självklart handlar det samiska berättandet om dessa konflikter, om diskriminering och känslor av utsatthet. Inte minst handlar det om språket – om språk som majoritetskulturen nästan, men inte riktigt, lyckats utrota.

En sak som jag har haft svårt att komma överens med när det gäller det samiska är vad man skulle kunna kalla urfolksdiskursen. Jag får en elak bismak av tysk 30-talsrasism, och tycker att det påminner en hel del om den nutida politiska retorik som talar om »etniska svenskar«. Ska man definiera sig som ett särskilt folk blir det förstås viktigt att klargöra vem som räknas och vem som inte hör till, vem som är ur, och vem som är lur. I sametingslagen från 1992 slås fast att: »Med same avses […] den som anser sig vara same och […] gör sannolikt att han eller hon har eller har haft samiska som språk i hemmet, eller […] gör sannolikt att någon av hans eller hennes föräldrar, far- eller morföräldrar har eller har haft samiska som språk i hemmet.« Det sägs emellertid inget om att man genetiskt måste härstamma från de första människorna på platsen…

Men kanske kom jag till viss klarhet under arbetet med föreliggande tidskriftshäfte. Jag fick av slöjdaren Max Lundström tips om en kortfilm »Ovdáneapmi: Sex samiska kulturarbetare porträtteras i ljud och bild« som finns att se på nätet. I filmens inledning klargörs att: »Vi kommer ingenstans ifrån, vi samer har alltid funnits här, långt innan någon annan, det är vår egen enkla förklaring till vår härkomst…« Då förstod jag att talet om urfolk är en slags skapelseberättelse – att hitta en bra början på historien – ungefär som den kristna Bibelns första Mosebok. På det symboliska planet, typ. Med ens kände jag mig lugnare.

ANDERS BJÖRKMAN, REDAKTÖR

hälsa på samiska
BUEREGH !
BÚREST !
BUORAJK !
BUERIE BIEJJIE !

Samiskt berättande

COPPÉLIE COCQ

Coppélie Cocq är forskare i Samiska studier vid Umeå universitet med särskilt intresse för muntligt, skriftligt, digitalt berättande. Hon kom i kontakt med samiska berättartraditioner när hon studerade nordsamiska, och fascinerades av berättandets kraft och hur berättelser cirkulerar och fortlever i olika skepnader.

Det traditionella samiska området omfattar de nordligaste delarna av Norge, Sverige och Finland samt den ryska Kolahalvön. Över hela området talas – utöver majoritetsspråken svenska, norska, finska och ryska – tio samiska språk, av vilka nordsamiska har den starkaste ställningen, följt av lulesamiska och sydsamiska. Den geografiska spridningen och språkvariationerna innebär en heterogenitet som återspeglas bland annat – och naturligtvis – i kulturella uttryck. Detta kommer fram tydligt i berättande, jojk, hantverk, med mera, vad gäller struktur, innehåll och genrer. Därför är *samiskt berättande* svårdefinierat, och omfattar flera berättartraditioner.

Den muntliga traditionen har lyfts fram i tidigare forskning som ett medel för kommunikation, som ett verktyg i barnuppfostran, som ett sätt att skapa mening och förståelse och för att föra vidare kunskaper, men också som ett naturligt uttryckssätt. Samiska berättartraditioner är synliga på flera arenor i vardagen i dag och det muntliga berättandet är ett starkt inslag i samisk slöjd, litteratur, konst och aktivism.

Former och genrer

De samiska berättartraditionerna omfattar jojk, sägner, myter och sagor. Jojken beskrivs ofta som en form av sång, men är också ett sätt att berätta, till exempel om en person genom att gestalta dennes egenskaper, eller om en plats. Jojken anses vara den äldsta formen av samisk diktning. De första kända är två jojkar av Olaus Sirma (1650–1719) som publicerades 1673 i *Lapponia* av Johannes Schefferus.

Muntliga traditioner har varit centrala för överföring av kunskap och information, och därför alltid varit starka. Berättelser av mytologisk karaktär

Hälsningsfraser på sydsamiska och umesamiska.

JOHAN SANDBERG MCGUINNE

förklarar vad som kan finnas i klippor, i sjöar – inte minst de dubbelbottnade eller bottenlösa sjöarna – eller handlar om det som inte syns, om det som finns under våra fötter. Traditionella berättelser är också en värdefull källa till kunskap om landskapet, om naturen och om specifika händelser. Många berättelser är knutna till särskilda platser. Sägnerna förklarar varför en plats ser ut som den gör, eller varifrån den har fått sitt namn. De berättar för oss om konflikter och samarbeten, levnadsvillkor, med mera. Samiskt berättande innehåller på så sätt en form av kunskap som sällan finns dokumenterad i historieböckerna.

På nordsamiska används termen *muitalusat* för att beteckna berättelser. Etymologiskt härstammar ordet från verbet *muitit*, »att komma ihåg, att minnas». En *muitalus* återger upplevda händelser eller någonting som man hört förut och för vidare; termen understryker på så sätt kontinuiteten i berättartraditionen. *Muitalusat* är en genre som, även i skriven form, följer ett muntligt mönster, ofta utan tydliga inledande och avslutande fraser, och som kan börja och sluta ganska abrupt. Den första boken på samiska av en samisk författare heter just *Muitalus sámiid birra* (1910), eller »Berättelse om samerna« – svensk titel: *En bok om samernas liv*. Författaren Johan Turi är den förste som anpassat den muntliga traditionen till bokform.

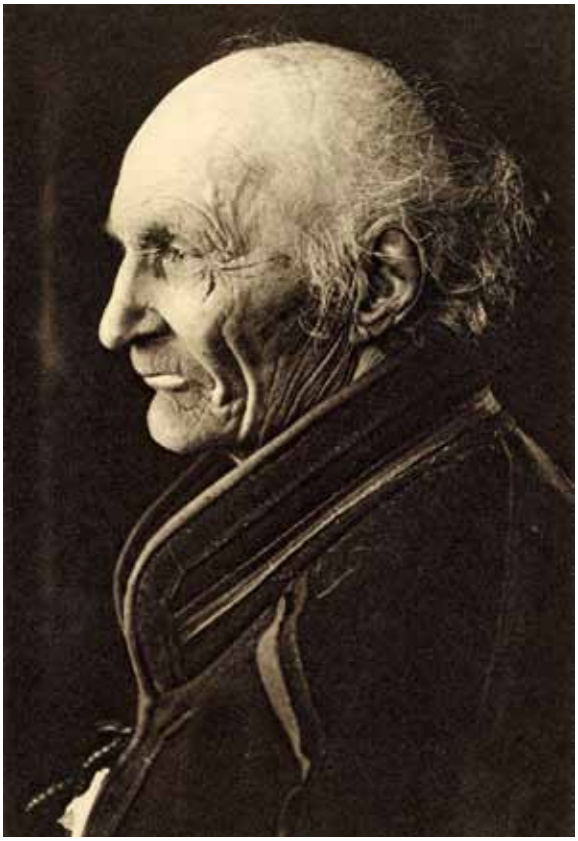
WIKIMEDIA COMMONS

Johan Turi, 1922.

Möten i Sápmi

Ett återkommande tema i samiska sägner är möten med underjordiska väsen, som heter *ulddat*, *halde* eller *gufittar* beroende på var i Sápmi berättelsen utspelar sig. Vissa källor anger att dessa väsen är osynliga och lever i en parallell värld – andra säger att de är underjordiska. Det händer att människor

hör dem, eller får syn på dem. De är ambivalenta väsen; man kan få hjälp av dem, men det finns också beskrivningar på hur folk har drabbats av sjukdomar, olyckor eller olyckliga händelser när de inte visat respekt för *ulddat* eller deras boplats. Dessa berättelser talar om för oss att det är viktigt att visa hänsyn, när man väljer en plats där man tänker övernatta, eller när man äter och dricker utomhus. Den elaka *Stállu* jagar och äter upp små barn, men är ganska dum och besegras ofta med list. *Stállu*-berättelserna ger också tillfällen att berätta om möten mellan människor och andra väsen. I äldre sägner är Stállu ofta ondskefull, och dör under grymma omständigheter. I nyare versioner är han mest enfaldig och lättlurad.

Samernas värsta fiender är *čuđit*, tjuderna, och det finns många sägner om hur de plundrar och mördar – men också om hur de besegras. De talar ett främmande språk och i många sägner antyds att de kommer från Ryssland. Det finns dock historier från Kolahalvön som identifierar dessa fiender som svenskar och finländare. En exakt historisk bakgrund är vansklig att uttala sig om, men dessa berättelser kan läsas som en återspegling av hur konflikter har upplevts i kontakt med andra grupper i forna tider.

Berättelser om nåjden, den samiska schamanen,

PETTER ENGMAN

Röberg, som enligt sägnen rödfärgades när en same lurade en skara tjuder ut över klippkanten och in i döden.

förekommer också – om än i mindre utsträckning. De innehåller övernaturliga inslag och kan handla om hur nåjden besegrar fiender, eller om strider nåjderna emellan. Det är med stor försiktighet som man delar med sig av dessa historier. Johan Turis berättelser om nåjder publicerades inte i hans första bok 1910, utan fick vänta till 1918 och boken *Lappish texts* innan det ansågs tillåtet att låta dem bli tillgängliga för en bredare publik.

Variationer

Berättartraditioner varierar i tid och rum, mellan olika genrer och fyller olika funktioner. Men variationerna är givetvis också knutna till personliga stilar och repertoarer. En berättare väljer ur ett förråd av narrativer, och förhandlar med olika inspirationskällor och faktorer som påverkar honom/henne utifrån egna erfarenheter och intressen. Inom varje tradition finns det ramar för vad som får göras, berättas och ändras. Därför är berättelser vittnesmål över hur möten mellan olika intressen, olika traditioner, olika språk eller olika grupper kan se ut.

När man försöker klassificera samiska berättelser inser man hur olika influenser samspelar. Man hittar likheter med europeisk sagotradition; svenska, norska eller finska motiv finns sida vid sida med samiska motiv. Som i alla former av berättande finns det en bred skala av genrer, teman och perspektiv. Sammansättningen av dessa är den narrativa processen genom vilken en berättelse tar form och skapas. Samiska narrativer är en del av en tolkningstradition som är genuin och meningsfull för dess åhörare, i all sin variation och oavsett inspirationskällor.

Var finns berättelserna i dag?

De traditionella samiska berättelser vi har tillgång till i dag finns dokumenterade genom ett insamlingsarbete som gjordes av lappologer och filologer i Sápmi i slutet av 1800-talet och början 1900-talet. Historiskt sett har det funnits ett intresse att dokumentera de samiska språken, vilket ofta gjorts genom insamling av sagor och sägner. En av de främsta insamlarna var Just K. Qvigstad som publicerat flera bokverk; det mest omfattande är *Lappiske Eventyr og Sagn I-IV*, 1927–29. I hans forskning ligger tonvikten på de muntliga traditionernas stabilitet. Liksom de flesta lappologer, filologer och folklivsforskare vid den tiden fokuserade Qvigstad på enkelriktade influenser, det vill säga hur samiskt berättande hade påverkats av de svenska, norska och finska traditionerna. I ett flerspråkigt och flerkulturellt område som Sápmi skulle det dock vara förvånande om inte dessa grupper hade påverkat varandra ömsesidigt. Berättelserna som Qvigstad samlade in och gav ut i början av 1900-talet har getts ut i nyare publikationer i samlingsvolymerna *Samiske beretninger*, 1997, av Brita Pollan, *Samiska sagor*, 1988, av Kirsti Birkeland och *Min njálmmálaš árbevierru* (Vår muntliga tradition), 2004 av Harald Gaski. Materialet som samlats in genom åren är oöverskådligt: allt har inte publicerats och mycket finns i arkiv, i väntan på vidare forskning. Men berättelserna finns givetvis fortfarande i vardagen, och samiskt berättande tar sig också till nya arenor och nya medier.

Kontinuitet i berättandet

Berättartraditionernas närvaro märks på olika sätt. Dagens samiska barn är väl bekanta med vanliga motiv och karaktärer i samiskt berättande. För tv har gjorts korta filminspelningar som iscensätter *Stállu*; berättelser på samiska och svenska har lästs upp i radio. Det samiska museet i Jokkmokk, Ájtte, har en *Stállu*-utställning som gestaltar olika historier. Dessa karaktärer återfinns också i barnböcker och i *Cugu*,

en digital berättelse på nätet: www.ur.se/cugu. Sägnen om *Vägvisaren* har filmatiserats 1987 av Nils Gaup; den återger berättelsen om hur ett rövarband av tjuder attackerar en samisk boplats och tvingar en ung man att bli deras vägvisare.

Berättelser om fiender har kanske en annan funktion i dag… I sägnerna om *tjuderna*, framstår inte fienden lika hotfull som förr, men de hänvisar till en gemensam historia. Det kan till exempel handla om sägner som förklarar ett ortnamn eller varför ett landskap ser ut som det gör. En sjös utformning kan utgöra ett tillfälle att berätta om *Stállu*; en rödfärgad klippa ger chansen att berätta om *tjuderna* och om hur samerna besegrade dem.

De muntliga traditionerna har varit och är värdefulla i flera avseenden: för underhållning, i uppfostringssyfte, för att förmedla kunskaper om språk och identitet. I dag ser dessa traditioner ut på ett annat sätt, men de spelar fortfarande en viktig roll i många sammanhang. Berättandet är dessutom ett pedagogiskt verktyg som på senare har tid kommit tillbaka i skolorna, och som ofta används i språkundervisningen.

Västerbotten – Berättarnas län

Västerbotten – berättarnas län är namnet på ett EU-projekt som drivs av Region Västerbotten, med Västerbottens museum och Kultur Skellefteå som samarbetsparter.

- Företag och besöksmål i länet ges möjlighet att stärka sina varumärken genom berättande.
- Västerbottens museum skapar berättarföreställningar vid några av länets besöksmål och lyfter på så vis fram kulturhistoriska platser och ökar deras attraktionskraft.
- Kultur Skellefteå tar fram särskilda turistprodukter i Skellefteå, Malå och Norsjö, baserade på det muntliga och litterära berättandet.

I samtliga delar finns ambitionen att arbeta med samiska berättare och berättelser, och därför har arbetsgruppen »Samiskt berättande« skapats. Ett konkret resultat av gruppens arbete är detta tidskriftsnummer. I projektet har samiska företagare deltagit i workshops i storytelling där de fått hjälp att hitta och använda sig av sina egna berättelser för att beskriva respektive verksamhet. Två berättelser med samisk anknytning har redan haft premiär på Gammplatsen i Lycksele. I Malå kommun, närmare bestämt i Koppsele, planerar samiska företagare intensivt för att förmedla skogssamisk kultur, med »premiär« den 10 juni i samband med att FEST, Federation of European Storytelling, håller sin årliga berättarkonferens i Västerotten.

Att berätta är att leva

LARS MATTSSON

En orange bok med fläckar har stor betydelse för att berättandet blev så viktigt för Lars Mattsson. Kärleken och närheten till platser och landskapet är också viktiga beståndsdelar, de har skapat en grundtrygghet som Lars, eller Laara som han heter på det egna språket, haft stor nytta av genom livet både som berättare och i det dagliga värvet som pedagog.

Det var egentligen först efter några dagar instängd i förskolan som jag kom på det. Det var där jag första gången fick uppleva att min uppväxt och mitt nedärvda tankesätt inte var som alla andras. Några större reflektioner över detta gjorde jag kanske inte just då. Fast nog finns det fortfarande inom mig förnimmelserna över hur det kändes när mer och mer av det jag såg som helt naturligt snarare var något främmande för andra.

Jag var redan som en liten parvel utrustad med en kniv med mockabrunt sälgmasurskaft och en slida som längst ner var försedd med mässingsringar. Mor hade talat med viskande stämma att detta skulle bringa mig lycka och de onda andarna skulle inte göra mig illa. Själva bladet var inte långt men tillräckligt för att tälja, rensa fisk och karva små skärvor av mormors soltorkade renbog. Det var hos mina älskade morföräldrar jag helst var, många gånger var de mina barnvakter. Det var alltid lika spännande och roligt att komma hem till deras lilla pensionärsstuga. Fast det var inte den som var hemma. Hemma för dem låg där bland alla vidder och sjöar. Det hade inte bara varit deras naturliga hemmiljö utan hade älskvärt och vördnadsfullt varit hemma även för åtskilliga förfäder före dem. Även fast förfäderna hade varit borta från jordelivet, i vissa fall flera hundratalet år, så levde de kvar. Inte som stora synliga palats och monument men väl i form av visteplatser, kåtatomter, renvallar och andra passager här och där i fjällnaturen. Det var ställen där vargar hade blivit skjutna, där någon hade drunknat eller fött barn. Men, även där smått oförklarliga ting skett och en och annan kultplats. Snabbt

Lars Mattsson
PETTER ENGMAN

lärde jag mig förstå att just de sistnämnda platserna berättade man inte om hur som helst, och framförallt inte för vem som helst.

Historierna och namnen var många. De platser som det berättades om hade jag själv kanske inte då upplevt men kan nu i efterhand i minnet komma ihåg hur målande de beskrevs. Namnen på både de egna förfäderna men även deras fränder var det naturliga sättet att få ta del av all denna rika personhistoria. Genom miner och gester men även med förställande av rösten steg personligheterna fram. Det var inte för att smäda utan de var så inne i sitt berättande att de helt enkelt gick in i rollen som de människor vilka historierna rörde. Ett ont ord om någon annan sas aldrig utan tidigt fick jag lära mig att »medmänniskor är vi alla, och många är vi lappar«.

Mötesplats

Mina morföräldrars gästfrihet var vida känd och deras hem var alltid öppet för alla som ville hälsa på. Så hade det alltid varit och flytten till byn innebar ingen förändring. Naturligtvis var det många andra av fjällets människor som på sin ålders höst hamnat på kyrkbyn, och som fick ta del av den speciella värme som präglade det lilla hemmet med det goda fikat, men även med en månghändighet i praktiska färdigheter. Morfar var till exempel en gudabenådad urmakare och var det inte alltför komplicerat så brukades detta hinnas med under tiden mormor ordnade fram något ätbart, och snabbt rullade många historier fram både från henne och de besökande. Medan jag lyssnade ivrigt och iakttog, och allt som oftast satt sysselsatt med något för mina händer.

Det var inte bara andra äldre människor som kom utan det var en brokig skara som hade sin stig dit. Det var nutida renskötare, präster, journalister eller bara de som ville ha roligt en stund. Det var även en hel del historiker och etnologer. Visst, de fick inte veta allt och beroende på syftet och ändamålet så kunde svaren variera. En av de mer omhuldade och varmare vännerna var sedermera professorn i religionshistoria vid Stockholms universitet, Louise Bäckman. Nu var det kanske inte bara det att den kvinnan var jordnära, enkel och hade nära till skratt. Utan minsann, hon var ju dotter – Lill-Göta som morfar kallade henne – till Tomas Lambert och Anna från Atoklimpens viste. Hon precis som jag och många fler imponerades över alla böcker i vitt skilda ämnen som fanns i mina morföräldrars hem. Tidigt fick jag bläddra och först fantisera kring eventuella bilder och många gånger togs det tid att läsa högt för mig och snart blev dessa tillfällen högtidsstunder. Snabbt blev det en tradition att få egna böcker och tidningar som med tiden växte till ett mindre berg. Kanske inte helt förunderligt eftersom mor och far var lika förtjusta i att läsa och också hade en rätt diger och varierad boksamling. Tiden att läsa och berätta fanns alltid, även om man som dem var mitt i förvärvslivet och också hade flitigt med släkt och vänner som besökare. Före förskolan hade jag nog knäckt läskoden och avslutade varje kväll med att läsa, ofta under täcket i ficklampans sken, långt efter att jag sagt god natt.

Det egna skrivandet är nog att anse som läsandets och berättandets förlängning. Jag var inte speciellt gammal när jag fick en ljusblå skrivbok med hårda pärmar. Den var så finurligt konstruerad att den efter två linjerade sidor hade en helvit sida som man kunde rita på. Denna bok kom att bli en favoritleksak vid sidan om kniven, ryggsäcken, en liten kaffepanna och kastspöet. Så ett sätt att få mig lugn efter mina mer fysiska strapatser var att be mig antingen läsa eller skriva och rita i min egen bok. Texterna och bilderna innehöll oftast fjällmotiv, blodkäftiga rovdjur och en

eller annan diffus figur som nog var resultat av tolkningar av det mer ockulta. I Tärna är samlingsnamnet för detta okända »skrömta«. Så javisst, en självklar miljöpåverkan.

Giela giela

En tidig sommardag sedan mormor blivit änka låg jag i gräset bakom pensionärshuset tillsammans med min skrivbok, penna och kritor. Egentligen var jag lite småsur. Min storasyster hade fått följa vår ena morbror med fru på husvagnssemester genom Norge, far var till fjälls, mor hon jobbade och de flesta kompisarna hade redan åkt på sommarlov. Jag var ändå full av inspiration att försöka berätta om min mormors farfar, den synske botaren Noak i Virisen. Då hör jag en bil med illa gnisslande bromsar som parkerar intill mormors ingång. På doften från cigaretten och de karaktäristiskt släpande stegen har jag redan räknat ut att det är Nikolaus »Nikka« Utzi. Han var en av de nordsamer som då var verksamma som renskötare inom Vapstens sameby. Titt som tätt brukade han titta förbi både sedan mina morföräldrar kommit på byn och även sedan mormor blivit ensam. Nu visste jag att det vankades fika, det vill säga kaffe, smörgås och troligast något kött eller möjligen fisk. I det vackra vädret skulle det fikas utomhus. Jag hör hur mormor och Nikka småsurrandes närmar sig bakom husknuten. Mormor vet att jag ligger där medan Nikka hoppar till. På sitt eget blandspråk av bruten svenska och Tärnadialekt utbrister han högt:

– Å hänna ligger pojkongen! Å han bara rita å skriv. Men, vänt du ska få nånting…

Nikolaus vänder om och vi hör bildörren öppnas och slås igen med en kraftig duns innan han kommer tillbaka med en tunn orange och hårt tummad bok med lite oljefläckar på. Först tror jag att det är en instruktionsbok till bilen men läser sedan titeln tyst för mig själv, *Giela giela* av Paulus Utsi.

– Det var min lillebror. Du påminn om han å nu må du bara fortsätt skriv å rita. Hä få som bli din uppgift.

Detta kom att bli det stora genombrottet såväl i mitt läsande som mitt skrivande. Paulus Utsis lyrik handlade mycket om precis det som var vardagen och vad jag hört mig berättas så många gånger. Redan den första dikten hittade vägen direkt till mitt hjärta. Den heter »Ordet« och går i svensk översättning så här:

Viska mot klippan
i ett gömsle lyssnar någon
Tar emot ordet
för det vidare
och fullbordar det

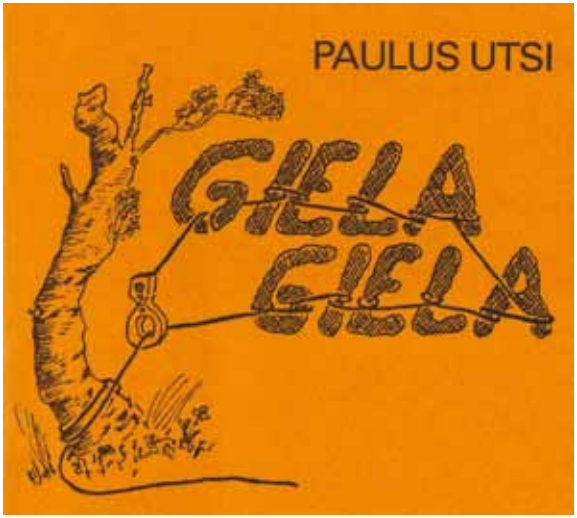

Att fånga språket.

NORDISKA MUSEET

Paulus Utsi i Jokkmokk, juli 1948.

Nikka hann nog uppfatta att jag uppskattade presenten mycket. Så här i efterhand kan jag rakryggat påstå att Paulus Utsi nog är den författare som alltid har betytt mest för mig. Han står i en klass för sig och har alltid gett mig tankar och kraft att fortsätta skriva. Även om jag aldrig skrivit lika mycket lyrik som Paulus.

Förvisade

När Paulus Utsi föddes den 7 juli 1918 i sommarbeteslandet Lyngseidet, Ivgomuotki på nordsamiska, i nordnorska Sápmi var han sin far Per Mickelsson Utsis sextonde barn av sammanlagt arton. Paulus mor, Margareta Ursula Persdotter Unga, som kallades Mor Utsi, var faderns tredje hustru. Av de arton barnen, varav åtta med sista hustrun, överlevde tio till vuxen ålder. Familjens vinterland var i trakterna av Karesuando inom Könkämä sameby. Detta är i dag nationalstaten Sveriges nordligaste sameby.

Över samernas huvuden inrättade nationalstaterna Sverige och Norge en Renbeteskonvention 1919. Denna innebar att gränserna stängdes. Därmed sattes stopp för bland andra familjen Utsis traditionella sommarbete i områdena kring Tromsö. Vidare ställde de svenska myndigheterna, till följd av minskande sommarbetesmarker, ultimatum till vissa familjer att antigen upphöra med sin renskötsel eller att tvångsförflyttas söderut.

Mihkkal Biera, som fadern hette på nordsamiska, tvångsförflyttades tillsammans med sin stora familj till Sirkas, nuvarande Sirges, sameby i Jokkmokks fjällvärld. Den äldsta halvsystern, Elle, som redan var gift tvångsförflyttas också tillsammans med maken Anders Larsson Baer till samma ställe. Den andra halvsystern, Kristina, som hade bildat egen familj, gift med Olof Andersson Omma, förflyttades ännu längre söderut till dåvarande Umbyn, nu Ubmeje, i Tärnafjällens norra delar. Storebror Anders tjänade först som dräng till sin svåger Olof Andersson Omma innan han blev egen husbonde inom Umbyn. Den redan nämnde brodern Nikolaus »Nikka« tjänstgjorde även han först som dräng hos släktingar som tvångsförflyttats till Vapsten i Tärnas södra del innan han blev innehavare av egen hjord i samebyn.

Den nya hemtrakten, dit Paulus kom som liten pojke, genomgick många olika och smått ödesmättade förändringar med framförallt många omfattande sjöregleringar. Så än var det långt ifrån färdigflyttat

för familjen Utsi, liksom för många andra samefamiljer. Hur dessa behandlades, både här och i andra sjöreglerade områden inom Sápmi, är ett dystert kapitel i den svenska historien, som inte så ofta talats öppet om. Man kan lätt föreställa sig vanmakten att hela tiden behandlas som en marionett i andras händer. Detta utgör grogrunden i Paulus Utsis författarskap. Naturligtvis blandas det med en stolthet över, och insikt om att tillhöra ett folk och en kultur i kraftig förändring. Många gånger en påtvingad förändring beroende på vad andra bestämt.

Paulus, som hade medfödda problem med njurar och hjärta, var verksam i en tid av stora omvälvningar inom renskötseln i synnerhet, men även i samhället i allmänhet. Tidigt utvecklade Paulus ett kunnande i och visade stor fallenhet för sameslöjd. Detta förde in honom som en av de första lärarna i sameslöjd på en mer yrkesverksam basis, med kurser vid Samernas folkhögskola. Först i Sorsele och senare i Jokkmokk.

Fånga språket, snara orden

Det sägs att Paulus började skriva dikter redan i slutet på 1930-talet. Men det dröjde ända in på 50-talet innan han första gången publicerades i tidskriften *Samefolket*. Dåvarande redaktören Israel Ruong granskade dikterna språkligt och i samråd med Paulus översatte han dem till svenska. Det var även Ruong som, tillsammans med Paulus hustru Inger,

LARS MATTSON

Med på alla turer är kaffepåsen som syddes under mormors överinseende av artikelförfattaren då han var sex år.

uppmuntrade honom att fortsätta sitt idoga skrivande. Det skulle dock dröja ända fram till 1974 innan debutboken *Giela giela*, närmast översatt till »Fånga ditt språk«, kom ut. Det blev den enda egna boken Paulus själv fick uppleva. Genom en ödets ironi kom han att hittas död bredvid sin snöskoter på nyårsdagen 1975. Han dog mitt i sin verklighet men hans lyrik kommer för evigt att vara levande, inte minst genom hans andra bok, *Giela gielain*, »Snara orden«, vilken färdigställdes av hustrun och utkom 1980.

Med tiden har min kontakt med andra samiska författare blivit helt naturlig. De skulle kännas fel att inte nämna några fler vid namn. En annan autodidakt är Andreas Labba. Även han fick bara se sin första bok i tryck, *Anta*, som kom ut 1969. Andreas dog året efter och hans andra bok *Anta och Mari* utgavs postumt 1971. Trots enbart nio månaders skolgång lyckades han skriva två epokgörande romaner. Det är heller inte vilka dussinromaner som helst utan de har något mycket stort att säga. Att böckerna kom ut på traditionstyngda och ärorika Bonniers visar faktiskt en annan form av storhet.

Sápmi, Sameland, är utan gränser och finns sanningen att säga inte som ett eget land trots egen flagga, nationaldag och nationalsång. Detta är det traditionella bosättningsområdet som vi vistats i. Påfallande många samiska författare har ägnat sitt författarskap till att skriva lyrik. På norska sidan, inom sydsamiskt område fanns författaren och ordkonstnären Gustav Kappfjell eller Gaebpien Gåsta. Han brukade påstå att många av de äldre var mer vana att jojka och sjunga än att skriva och tala. Kanske är det så. Hans egna dikter känns ligga nära den jojkande andan som jag själv känner en viss samhörighet med.

Det är nu inte heller enbart äldre män utan det finns också en hel hoper duktiga kvinnor, till exempel Sara Ranta-Rönnlund, Rose-Marie Huuva och

den senaste i raden Ann-Helen Laestadius. Hon har rönt mycket stor framgång med berättelserna om Agnes som inleddes med *Sms från Soppero*, vilken vann Nordiska Museets barnbokstävling 2007 på temat »Att vara ung same i dag«.

Vad driver mig i mitt berättande?

Jag känner mig faktiskt skyldig att vördnadsfullt berätta vidare om allt jag både fick mig berättat men även hade förmånen att få uppleva i form av kunskaper och färdigheter under mina uppväxtår. Denna helt naturliga praktiska kunskapsförmedling genom

att jobba sida vid sida med dem som kan, var verkligen *learning by doing.* Fortfarande är jag lika nyfiken och vetgirig över att få ta del av de äldres kunnande och berättarkraft. Tyvärr håller tiden på att rinna ut då antalet människor som är eller har varit helt eller delvis självförsörjande dör. Jag behärskar inte alla praktiska färdigheter till fullo men jag tror mig ha förstått att jag kan förvalta och sprida många berättelser. Tillsammans med det nära och kära förhållandet till fjällnaturen känner jag mig aldrig ensam utan fylls i stället enbart av en stor vördnad. Att det dessutom är min egen vibrerande historiebok gör inte saken sämre. Visst händer det att jag precis som alla andra skriftställare och författare hittar på mina historier. Denna frihet att fantisera och fånga sina läsare ser jag dock som omöjlig om man varken upplevt något, hört någon berätta eller läst. Så egentligen utesluter inte det ena det andra. Precis som att vissa historier är och förblir bäst muntliga. De kommer helt enkelt inte till sin rätt i skrift. Så även muntligt berättar jag ofta och gärna. Att berätta är för mig ett sätt att leva och utgör en stor del av min personlighet. Så är det bara!

PETTER ENGMAN

Rösning på Atokimpen – Aatoe – ett av de heliga fjällen inom Vapsten där den samiska närvaron är högst påtaglig än i dag.

Själens omedelbara språk

STAFFAN LUNDMARK

I dag är jojk en stark symbol för samisk kultur. Så har det emellertid inte alltid varit. Den samiska sången var i stort sett okänd för människor utanför det samiska samhället när järnvägstjänstemannen Karl Tirén år 1909 började dokumentera jojkningskulturen. Därefter ägnade han resten av sitt liv åt att informera om samernas musik och poesi. Staffan Lundmark, forskningsarkivarie vid DAUM i Umeå, tecknar ett inkännande porträtt av en föregångsman.

Karl Tirén (1869–1955) växte upp i Oviken, Jämtland. Den samiska kulturen var nära. Hans äldre bror, Johan, var en etablerad konstnär och känd som företrädare för samernas rättigheter. Johan Tirén använde sin bildkonst och sin sociala förmåga som medel för att skapa förståelse och förändring. Karl, till yrket järnvägstjänsteman, blev också känd som målare och tecknare men det var utifrån sitt arbete med musiken som han berättade om samernas värld. Han kom att verka för den samiska kulturens överlevnad med förhoppningen att samerna, på ett självständigt sätt, skulle ta till vara och utveckla de egna kulturella uttrycken.

Det är svårt att ange en exakt tidpunkt för när Karl Tirén började sitt sökande efter den samiska musiken men som mycket betydelsefullt i sammanhanget anger han språkforskaren Karl Bernhard Wiklunds lilla skrift *Lapparnes sång och poesi* från 1906. Boken ger en översikt av den i litteraturen beskrivna samiska diktningen med exempel på texter från Ryssland, Finland, Norge och Sverige. Endast några enstaka melodier finns återgivna i noter men det framgår tydligt att den samiska poesin sjöngs och att dess existens var hotad.

> *Särskilt är att observera det egendomliga sång- och recitationssätt, hvarpå de lapska sångerna framföras och som på ett från lapskan lånadt namn plägar kallas joikning. En joikningsmelodi, på lapska vuolle, är mycket enkel och kort och består ofta blott af en eller ett par takter.*

Karl Tirén, med visionärens blick.
DAUM

Kändt är likväl, att hos dessa senare [de sydliga samerna] mycket mer försvunnit af de gamla traditionerna än bland de nordligare lapparne, och att folkpoesin för hvar dag, som går, allt mera råkar i förgätenhet bland dem; men detta bör vara en sporre för samlaren att rädda undan förgängelsen, hvad som ännu räddas kan.

Dessa ord grep tag i Karl som redan var engagerad i räddandet av spelmansmusiken, även den en hotad del av musiklivet. Han var, liksom sin bror Johan, en skicklig violinist med djup kunskap om både folkmusik och den klassiska repertoaren. Han var en rutinerad körsångare och han kunde sin musikteori. Han hörde sig för bland samiska vänner – vilka tyvärr inte kunde hjälpa honom. Medveten om de svårigheter som det samiska folket stod inför, genom de snabba samhällsförändringarna, greps Karl av en oerhört stark övertygelse, att om ingenting gjordes så riskerade en omistlig del av den samiska kulturen att försvinna, i stort sett spårlöst. Han ville så fort som möjligt genomföra ett stort dokumentationsarbete, liknande det som bedrevs gällande den svenska spelmansmusiken. Han ansåg att om avsikten var att bevara hela landets folkmusik kunde man inte förbise den samiska folkmusiken. Statligt stöd fanns för dokumentation av spelmansmusik och ett statligt uppdrag var vad som krävdes för att han skulle få de nödvändiga ledigheterna från SJ. Det här var långt före den första semesterlagen. Karl lyckades ändå erhålla ledigheter och de grundläggande ekonomiska förutsättningarna, vilket kan sägas vara en bragd i sig.

Tusenkonstnär

När Karl Tirén började arbetet med jojkdokumentation var han redan en känd person. Han hade tjänstgjort på flera järnvägsstationer i Norrland innan han år 1912 blev stationsinspektör med ansvar för stationen i Bergvik, Hälsingland. På sina tjänstgöringsorter hade han alltid varit mycket aktiv och drivande vare sig det gällde spelmansmusik, körsång, orkester, bildkonst eller botanik. Som fiolreparatör och instrumentmakare var han välkänd. Han var en mångsysslare med goda vänner i alla samhällsskikt. Hustrun Ellen, född Hellström, var från Umeå och liksom Karl tillhörde hon den vänkrets som allt sedan ungdomstiden betydde så mycket för kompositören Wilhelm Peterson-Berger. Denne och många andra kulturpersonligheter stödde helhjärtat Karls arbete med den samiska musiken. Familjens stuga i Abisko nationalpark, järnvägsstationen i Bergvik och familjen Tiréns bostad utvecklades till miljöer för kulturella möten inom konst och musik. Enligt den muntliga traditionen utvecklade Karl Tiréns personal en betydande självständighet, eftersom deras chef ständigt fick ta hand om resenärer med omfattande kulturella behov. Åren 1909–1915 var den intensivaste tiden när det gällde dokumentationsarbetet. Resorna företogs med båt, tåg, hästskjuts och till fots under långa vandringar. En viktig medarbetare under de längsta färderna var den småländska lärarinnan Maja Wickbom, fjällvandringsexpert och musikkunnig. Karl gjorde även upptecknings resor helt ensam men han ville gärna ha resesällskap. Till en början använde han enbart penna och papper men år 1913 kunde han låna en fonograf. Inspelningarna skulle bevaras hos Naturhistoriska riksmuseets etnografiska avdelning. Inspelningspionjären Yngve Laurell instruerade Karl Tirén i denna moderna teknik. Ledaren för den statliga Folkmusikkommissionen var däremot ointresserad av sådana påfund och föredrog i stället skriftligt material. Det upptecknade materialet använde Tirén därefter i sin föredragsverksamhet. Han hjälpte kompositörer, forskare och andra intresserade med material. En av

WIKIMEDIA COMMONS

Karl Tirén som ung, porträtterad av Frida Stéenhoff.

de första var vännen Wilhelm Peterson-Berger som baserade sin symfoni nr 3, Same-Ätnam (Samernas land) på en rad melodier ur Tiréns upptecknigar.

Maria och Greta

Maria Persson från Arjeplog var en person av helt avgörande betydelse för Karl Tirén.

> *Vad jag genom Maria Persson, som sedermera gift sig och blivit änka med namnet Johansson, fick del av såväl i toner som i form av upplysningar om lapska sångens karaktär och idé, ökade i hög grad mitt intresse och väckte tanken på att företaga resor för att samla och forska på detta område; fast jag saknade nödiga språkkunskaper, kunde väl åtminstone den av professor Wiklund påpekade bristen på tonuppteckningar i någon mån fyllas.*
>
> DAUM 3673

De träffades för första gången i Stockholm år 1909. Båda var engagerade i den stora Industri- och hantverksutställningen. Den skickliga slöjdaren Maria ansvarade för Norrbottens bidrag – en utställning

med sameslöjd. Hon var mycket jojkningskunnig och hade en omfattande repertoar. Hon kunde förklara jojkningens funktion och betydelse i det samiska samhället och hon kunde beskriva detaljer i melodiernas utformning. Tillsammans med sin syster Greta skapade hon förutsättningar för dokumentationerna i deras hemtrakter. Hon framträdde också tillsammans med tre samer från Malå vid den jojkkonsert som Karl Tirén anordnade i Umeå år 1910. Publiken fick efter ett förberedande föredrag ta del av en »nyupptäckt« konstform. Succén var fullständig och föreställningen fick upprepas. Marias eget bröllop förvandlades också till ett unikt dokumentationstillfälle. I Tiréns anteckningar från bröllopet märks hans iver för att jojkningen skulle leva vidare.

> *På begäran av bruden måste jag på fiolen traktera lappska sånger från andra socknar, och när djurmotiven presteras jubla barnen som redan av strofernas karaktäriserande egenskaper igenkänna föremålet för varje motiv. Jublet växer. Flera nya vuolleh inläras till och med av småttingarne och två små flickor 9 åriga Frida Johansson och 12 åriga Gertrud Bengtsson springa fram och ta mig om halsen. Jag lyfter upp dem och låter dem rida på häst och ren, vilket framkallar ljudliga skratt, då renens rytmer äro vildare och oberäkneligare än hästens.*

DAUM 9106

Karl Tiréns arbete uppmärksammades ofta i pressen och röster höjdes för att stinsen i Bergvik borde få ägna sig åt sin forskning i stället för åt järnvägssysslorna. Så blev det inte men som del tre i Nordiska museets serie Acta Lapponica utgavs år 1942 *Die lappische Volksmusik*. Här finns 563 melodier, de samiska texterna samt Tiréns beskrivning av jojkningens funktion och betydelse. Det var ett praktverk på tyska, till stor del riktat till en internationell och vetenskaplig publik. Den blev genast av central betydelse för forskare och musikskapare. Karl Tirén var glad över att hans arbete blev publicerat men han kände att det fanns mer att säga. Det finns uttalanden efter honom att han hade velat skriva för en bredare publik, en tjock bok, en »folkbok« om alla resor och äventyr. Detta blev inte av men i någon mån kan

OBS. OBS.

Joikning

nyupptäckta lappska sångart

JOIKNING,

Fredagen den 2 sept. kl. 7,30 e. m.

föredrag om lappsk joikning.

Entré 50 öre.

Barnensdagskomitén.

FOLKRÖRELSEARKIVET UMEÅ

Konsert 1910, ett tillfälle ingen bör försumma.

DAUM

Systrarna Greta Persson och Maria Johansson tillsammans med Karl Tirén vid det svenska samefolkets landsmöte i Arvidsjaur 1937.

man skönja innehållet i det oskrivna verket i de reseanteckningar, föredragsmanus, brev, tidningsintervjuer, med mera, som finns bevarade tack vare Karl Tiréns anhöriga.

I *Die lappische Volksmusik* kopplar Tirén sin samiska kunskap till iakttagelser han hade gjort i litteratur och i möten med andra kulturer. Exempelvis när han beskriver den magiska jojkningen. Han ser paralleller med de medeltida källornas beskrivningar av magi i det fornnordiska samhället. I dessa gamla skrifter nämns också samer, bland annat i *Vatnsdalingarnas saga* som berättar om norskt 900-tal där trollkunniga samekvinnor tillkallas och trollsång utförs av en kvinna på en upphöjd plats, omgiven av andra kvinnor. Vid en forskarkongress i Prag 1928 fick Karl Tirén uppleva österländska rit- och dödssånger, framförda av i stort sett orörliga personer, med »såsom i brons gjutna ansikten«.

Må den rätte komma

Åsynen av denna orörlighet och stela mimik väckte minnen från en stark upplevelse i Jämtland år 1913 då Tirén besökte ungdomsvänner bland samerna i Glens lappläger, ett sameviste som ligger i Arådalen

i Oviksfjällen. Ingen där kunde hjälpa honom med jojkmelodier. Besvikelsen var stor när han förstod att jojkningen antagligen var försvunnen i hans egen hemsocken. Men en av vännerna, Kristina Nilsson, erbjöd sig att lämna sin familj och alla sysslor för att hjälpa Karl i hans sökande. I regn och höstmörker vandrade de över stora myrar till en fäbodvall vid Härjedalsgränsen. Där bodde den 70-åriga Magdalena Jonsson. Kristina gjorde allt för att få Magdalena att jojka men hon förklarade: »Den rätte har aldrig kommit. Många herrar och fruar har bett mig joik, men de ä ingen som har bestått provet«. Detta prov bestod i att Karl och Kristina i nattmörkret skulle gå tillbaka hela långa vägen till Kristinas hem och sedan vända och vara tillbaka hos Magdalena klockan sju nästa morgon. Jojksamlarna klarade av denna ansträngande nattvandring och Magdalena förklarade att Karl var den rätte. Hon beordrade sin make och Kristina att avlägsna sig. Ingen kristen skulle få höra på. Karl fick nu bland annat uppteckna en sång som hörde till ceremonierna kring björnjakten. Både framförandet och melodin skiljde sig från den jojkning som han hittills hade dokumenterat. Han frågade Magdalena om varför hon satt så orörlig. »Det hör till«, svarade hon.

Det var främst genom sitt eget berättande i många olika sammanhang, och genom sina kontaktnät inom många olika ämnesområden, som Karl Tirén nådde ut med sitt budskap. »Den märklige stinsen i Bergvik« var en välkänd berättare och därmed omtyckt av journalister. Ett exempel från *Söderhamns tidning* 1947:

> *Det blir ett hjärtligt mottagande och sedan vi småsprungit genom den stora villans alla rum, överlastade med akvareller och oljemålningar från fjällens och lapparnas värld, få vi tillfälle att sitta ned vid en kopp kaffe. Karl Tirén hör till de få som förunnats att komma lapparna in på livet och lära känna deras seder och bruk. Den världsberömde dirigenten Leopold Stokowski, som besökte Tirén när han tillsammans med Greta Garbo hälsade på i Sverige, framhåller som sin åsikt att Tirén funnit nyckeln till den lapska naturpoesins bundna former. Att inte språkforskarna funnit den är ganska förklarligt, ty all lapsk poesi är jojkad och Tirén har ägnat ett helt liv åt att uppteckna och bevara lapparnas jojkningar till eftervärlden.*

Karl Tirén var språkkunnig och höll föredrag på engelska, tyska och franska. En gång även i italiensk radio, på italienska, »utan att ens ha luktat på språket«. Han lärde känna många utländska resenärer. I gästboken finns antecknat år 1917: »Dr Meyer (Uljanov)«. Denne blev kort därefter mera berömd under namnet Lenin.

Jojken räddar kyrkplatsen i Fatmomakke

År 1914 jojkade den bedrövade Jo Thomasson:

> *Nu är jag i Fatmomakk var vi ha trampat så många gånger. Nu stå vi nog inför de dagar då vi tvingas att lämna vår kära vall i Fatmomakk.*

Tirén skriver i sin anteckningsbok:

> *Fatmomakk och Stornäset, Huru denna jojk räddade kyrka och gravplats åt lapparne: Vid ankomst till Ås träffade jag dåvarande Exp. chefen i Ekl. Dep. Murray (sedan landsh. i Luleå och Västerås), omtalade Jo Thomassons joikning (beklagandet att lapparne skulle mista kyrka och gravplats i Fatmomack, då det hela skulle flyttas till Stornäset. Uppmanad av Murray, skrev jag till prosten J Arbman i Åsele och bad honom*

insända en utredning om kostnaderna för den nya kyrkan m m utan flyttning (d.v.s. med behållande av Fatmomacks kyrka m m.) Själv skrev han till Biskop Bergkvist. Frågan löstes så, att joikningens önskan uppfylldes.

DAUM 9105

Karl Tirén hade mycket att berätta om hur samerna, i toner och rytmer, skapade sin poesi. Ett levande tonspråk flödade i kommunikationen mellan människor och med djur. För honom var tonerna själens omedelbara språk. Man kan nog säga att han kämpade i motvind. Enligt den gängse uppfattningen var samerna ett omusikaliskt folk utan riktig poesi. Tirén gjorde allt han kunde för att förbättra kunskapsläget och inom den svenska kultureliten blev det allt svårare att hävda att samernas kultur stod på en låg nivå. Vid början av 1900-talet var jojkning i stort sett okänt för människor utanför det samiska samhället. Marknadsbesökare hade kanske hört samer sjunga på ett främmande sätt och man hade kanske hört renskötare på avstånd.

Ledmotiv

Karl Tirén beskriver i sitt arbete de detaljer i samernas melodier och sångsätt som utomstående hade svårt att acceptera. Medvetna om oförståelsen från omgivningen fann man det vara bäst att låta bli att jojka i närheten av svenskar. Varför utsätta sig för åtlöje?

Förutom statskyrkans månghundraåriga missionsverksamhet bidrog väckelserörelserna till att jojken snabbt tystnade. Jojkningen förknippades med hedendom och en föråldrad livsstil. Tirén kunde ändå med glädje notera att en del av kyrkans män faktiskt hade uppskattat jojkningen. Men hans besvikelse var stor över hur samernas tonspråk motarbetades i skolor och vid välgörenhetsanstalter. Karl Tirén beskrev samerna som ett högt stående kulturfolk som hade utvecklat en musikalisk genialitet i nivå med det bästa som den moderna västerländska konstmusiken kunde prestera. Han jämförde ofta och gärna med Wagners sätt att i sina operor koppla speciella melodier till rollfigurerna, så kallade ledmotiv. Här fann Tirén en likhet med samernas sätt att ge personer egna melodier – liksom ett namn i melodiform. Mödrar kunde med melodier karaktärisera sina barn och melodierna kunde ändras efterhand som barnet växte och förändrades. Känslor omsattes i toner.

De i vår kulturmusik använda ledmotiven måste lämpa sig för harmonisering och polyfon [flerstämmig] behandling, under det samernas vuolleh oberoende härav kunna inrikta sig på tonkaraktäriseringen och just därför väcka den utomordentligaste beundran hos musikvänner, då de besinna, att denna avancerade konstform använts i sekler och genomträngt de djupa lederna hos ett naturfolk, under det de förekomma som höjdpunkten av vad vår nya dramatiska musik åstadkommit inom operan eller på symfonikonserten, en konstform som ännu är okänd för största delen av vårt folk. I tonernas värld finna vi här att högsta kultur är högsta natur.

Samefolkets egen tidning nr 2 och nr 3, 1926
samt *Jämtländska studier, Fornvårdaren* 3, 1928

Kortfattat och något hårdraget kan man nog säga att Karl Tirén ansåg att det var först med den moderna dramatiska konstmusikens användande av tonkaraktäriserande ledmotiv som man inom västerländsk opera och symfoni (odlad av ett fåtal), hade nått

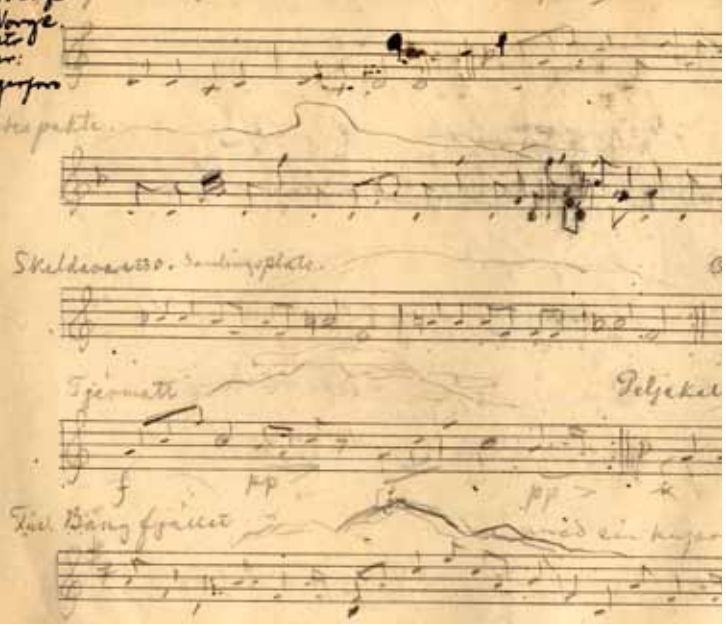

DAUM

Karl Tirén jämförde fjällens former med fjälljojkningarnas tonhöjder.

(nästan) samma utvecklingsnivå som den samiska tonkonsten (under sekler utövad av ett helt folk).

Tirén hade under sina dokumentationer samlat en djup kunskap om jojkningen, och om hur sången och melodiskapandet var integrerade och viktiga delar av samernas liv. Han visste att mycket av det han fick höra var sådant som skulle försvinna och att denna farhåga delades av många av hans uppgiftslämnare. Man såg honom som en seriös person som förstod sig på de samiska konstformerna. Han var dessutom insatt i de samepolitiska frågorna. Det var utifrån möten med många samer som han på ett övertygande sätt kunde berätta för människor utanför den samiska världen.

Mystik tills vidare

Karl Tirén blev känd för att vara blodstämmare. Han stoppade blödningar med hjälp av en oförklarlig mental förmåga som även fungerade per telefon, utan att han var i närheten av patienten. Tidningsskriverier och debatt utbröt efter det att han hade räddat en av sina arbetare från att förblöda. Denne hade fått en arm avsliten i en olycka på stationsområdet. Tirén stoppade det forsande blodet med sin tankekraft. Mannen lär inte ha förlorat en droppe blod under färden till de förvånade läkarna.

Karl Tirén var en vän av vetenskap och intog en kritisk men mycket intresserad hållning till övernaturliga fenomen. Vetenskapliga undersökningar skulle kunna skingra mystiken och han brukade citera Strindberg, att det var »mystik tills vidare«. Han hade redan i ungdomen kommit i kontakt med oförklarliga förmågor hos samer och han fick senare förtroenden inom detta område. Under sina dokumentationsfärder fick han tillfälle att dokumentera melodier som bevarade minnet av förkristna gudomligheter och under sina samtal lyckades han även fånga upp detaljer ur de schamanistiska sammanhangen där sångerna kunde vara avsedda att göra åhöraren vimmelkantig och lättsuggererad genom »krokiga« melodier och tillkrånglade, svårbegripliga texter. Han skriver i en förklarande text till en »trolltrummesång«:

> *Texten eller besvärjelsen har icke samma antal stavelser som tonerna i halvperioden. Då båda ideligen utan andningspauser upprepas, uppstår ny betoning av orden för varje gång. Då det kräves, att trollsången skall vara flytande och rytmisk, fordras både övning och rutin, innan en sådan sång blir felfritt joikad.*
>
> DAUM 3673

Tonernas missionär

I norr mötte Karl Tirén hårt motstånd från företrädare för den laestadianska väckelsen. »Den som jojkar

för Tirén skall få joika i helvetet också!« Här hjälpte inte hans rekommendationsbrev från landshövding och biskop. Han var hänvisad till sin egen förmåga att övertyga och göra människor trygga.

Det är icke, såsom många samer blivit ipräntade, någon synd att med joikning besjunga allt vad vår Herre skapat. När vi höra vuolleh till sol, måne, stjärnor, åskan, norrskenet, molnen, stormen, rimfrostkristallerna, fjäll, sjöar, älvar, alla synliga och osynliga tillvarelseformer, människor och djur, måste vi fatta det så, att det är en samernas lovsång till allt, vad Skaparen skänkt oss jordvarelser till nytta och glädje. I joikningen yttrar man glädje till det goda, avsky för det onda; sorg och smärtor fördelas, bitterheten flyr, och ett frimodigt glatt sinne blir kvar. Joikningen är en balsam för själen i livets skiften, i väl och ve och har mer än allt annat bidragit att göra samerna till ett fridsamt och fredsälskande folk. Liksom allt i naturen strävar att kläda sig i skönhet, har naturfolket, samerna, förstått att förskönа sin tillvaro med tonernas blomster, som trots sin korta sommar äro barn av evigheten.

Samefolkets egen tidning nr 2 och nr 3, 1926
samt *Jämtländska studier, Fornvårdaren* 3, 1928

Fonograf, ingår i Musik- och teatermuseets instrumentsamling.

Karl Tiréns fonografinspelningar finns tillgängliga genom Svenskt visarkiv som ingår i myndigheten Statens musikverk. Forskningsarkivarie Mathias Boström, som forskar om ljuddokumentation och Karl Tiréns verksamhet, arbetar med en databas över Tiréns inspelningar. Arbetet sker i samverkan med DAUM, Dialekt-, ortnamns och folkminnesarkivet i Umeå, där familjen Tirén håller huvuddelen av det skriftliga materialet tillgängligt.

Läs mer på:
http://statensmusikverk.se/svensktvisarkiv/i-samlingarna/inspelningar/karl-tiren/

Där trådar löper samman

ÅKE LUNDGREN

Det finns en plats i lappländska Västerbotten – eller om man nu ska kalla det västerbottniska Lappland – som är starkt förknippad med det samiska berättandet; ett ställe där historiens och nutidens trådar löper samman. Ett viste som kallas Koppsele. När författaren Åke Lundgren från Malå skriver om samiskt berättande i Västerbotten, både börjar och slutar han just där, vid vistet i Koppsele.

Vistet ligger i väglöst land, några mil uppströms Malån och det samhälle som döpts efter älven: Malå. Koppsele ligger en bit längre bort, i nordväst, och är inte vilken plats som helst. Det är en plats av särskild betydelse för traktens samer. Jörgen Stenberg, själv same och en av dagens kulturbärare, vill rentav utnämna stället till ett av Västerbottens viktigaste. Så var det också här som ett betydelsefullt huvudviste en gång låg, hur långt tillbaka i tiden kan väl ingen säga säkert. Och fortfarande lever Koppsele, om än på ett nytt och annorlunda vis.

I dag är Koppsele naturreservat, bildat 1997. Men en gång var det, naturskönt beläget på en höjd vid Malån, ett viktigt huvudviste och en boplats för några samefamiljer. Kring sekelskiftet 1900 förändrades allt. Skogsbolaget Sävenäs tog över och samerna, varav den legendariske Villak var en, tvingades flytta en bit nedströms för att söka annan bosättning. Koppsele lämnades öde och skogen avverkades. Det var först långt senare som vistet fick nytt liv. Och i dag kan Koppsele ses som något av ett nav för det samiska berättandet i bygden.

Berättelser om samer var länge berättelser »utifrån«. Det var inte samerna själva som nedtecknade dem, det gjorde andra. För det mesta långväga besökare och betraktare som reste till Lappland för att dokumentera det exotiska och »vilda« i samernas sätt att leva och vara. De intervjuade samerna och skrev ned berättelser och egna iakttagelser i böcker. Flera av dessa resenärer kom från utlandet, andra från södra Sverige. Det som kom i tryck skulle för långa tider framöver befästa bilden av samerna som ett vilt, exo-

I Koppsele
ÅKE LUNDGREN

tiskt och närmast »hedniskt« folkslag.

Inom Västerbotten blev Malå ett område som under lång tid kom att väcka resenärernas intresse. Inte ens Linné lyckades ta sig dit under sin lappländska resa 1732. Under ett försök – när målet egentligen var att nå Sorsele en bit längre inåt landet – tvingades han vända på en myr vid Lycksele som han beskrev som helvetet på jorden:

> *Aldrig kan Presten så beskrifva hälfvete, som detta eij är värre. Aldrig har poeterna kunnat afmåla Styx så fult, som detta eij är fulare.*

Då gick det lite bättre för den tyske friherren von Hogguér som i sällskap med två fransmän, en av dem en greve, år 1828 begav sig till Lappland. Via Umeå och Lycksele tog de sig med skraltiga kärror norrut. Blödande, sönderrivna, trasiga, barfota och barhuvade, överdragna med ett helt lager av dy, hungriga och dödströtta, nådde de till sist Malåtrakten och skogslapparnas land. Men om Linné varit kritisk nära hundra år tidigare, blev betyget inte heller nu särskilt högt:

> *Om jag ej har så mycket att säga om trakten, är det därför, att den från Vormsele till Arvidsjaur är fruktansvärt monoton. Oerhörda barrskogar, gränslösa myrar, det är allt vad man ser…*

Detta hindrade emellertid inte att långväga besökare fortsatte komma för att se och beskriva de »lappar« som levde i Malåbygden. År 1861, nära hundra år efter det att svenska nybyggare bosatt sig i trakten, var det dags för stockholmaren och kaptenslöjtnanten Carl Anton Pettersson och den unge ingenjören L Berg att ge sin bild av en bygd som då befolkades av både nybyggare och samer och som dessutom hade fått kyrka. I båt färdades kaptenslöjtnanten och ingenjören uppströms Malån och Pettersson uppskattade det han såg:

> *Snart kommo vi till en vackert belägen lappby vid namn Koksesoen, där vi lade i land. Det första som, när vi inträdde i lappkåtan, mötte vår blick var kaffekitteln på elden. Sedan lapparna numera mindre äro begivna på brännvin än förr, hafva de blifvit omåttlige kaffedrickare …*

Var Koksesoen detsamma som Koppsele, eller ett i dag försvunnet viste? Det är oklart. Men om det inte var Koppsele, bör vistet i alla fall ha legat någonstans i närheten, för det har givetvis funnits flera visten genom tiderna. Och vad gäller brännvinet och kaffedrickandet finns liknande beskrivningar av traktens »svenska« bebyggare vid samma tid. Men det var givetvis inget som Pettersson eller andra resenärer lade någon större vikt vid. Det var samerna och deras leverne som var det intressanta, det exotiska och annorlunda.

Genom åren fortsatte besökarna utifrån att strömma till. År 1889 var det dags för en ny stockholmare, officeren Richard Melander. Han kom som topograf, för att studera naturen och levnadsvanorna hos befolkningen. Han bodde hos pastor Björzén i Malå kyrkby, men givetvis ville också han se och uppleva »lapparna«. Med hjälp av en roddare som hette Nilsson åkte Melander och hans hustru båt uppströms Malån och officeren var lyrisk:

> *När båten rundade en udde syntes Koppsele och i samma ögonblick stämde lappvistets hundar upp sin tjutande och skällande kör.*

Väl framme togs de emot av Eva-Kajsa, hustru till Villak – eller Jonas Wilhelm Jonsson som han egentligen hette. De bjöds på kaffe inne i kåtan och när det blev dags att ta avsked sammanfattade Melander:

> *Farväl, Koppsele! Du enda modiga, konservativa, traditionstrogna kvarlefva i dessa bygder från den tid, då lappen rådde öfver skogarne och fiskevattnen och lefde sitt fria, lyckliga och väl alltför själfrådiga lif!*

Drygt tio år senare lades Koppsele öde då Villak och hans familj flyttade nedströms till den nya boplatsen Setsele. Men nya besökare och forskare kom: år 1900 Nordiska museets etnolog Karl Bernhard Wiklund och under 1930-talet kollegan Ernst Manker. Berättelser nedtecknades och gavs ut i tryck, men det var samerna som stod för berättandet.

Redan under 1800-talets andra del hade Malåprästen Johannes Mörtsell, som själv behärskade samiska, översatt psalmer och skolböcker till samiska. Allt i avsikt att rädda det som räddas kunde och nå ut till samerna med det kristna budskapet. Utvecklingen gick ändå bakåt och såväl det samiska sättet att leva som språket, införlivades mer och mer med det svenska. Då kom den tyske professorn Wolfgang Schlacter 1940 till Malå för att sammanställa en ordbok över traktens »skogslappdialekt«. Visserligen en samisk-tysk sådan, aldrig utgiven på svenska, dock en ordbok. Men sanningen var att det samiska språket, medvetet eller omedvetet, höll på att utrotas. Samer och nybyggare hölls inte längre isär i kyrkobokföringen och skolan bidrog starkt till att det samiska språket förpassades till marginalen. Och när språket trängdes åt sidan drabbades också mycket av kulturen och det traditionellt samiska.

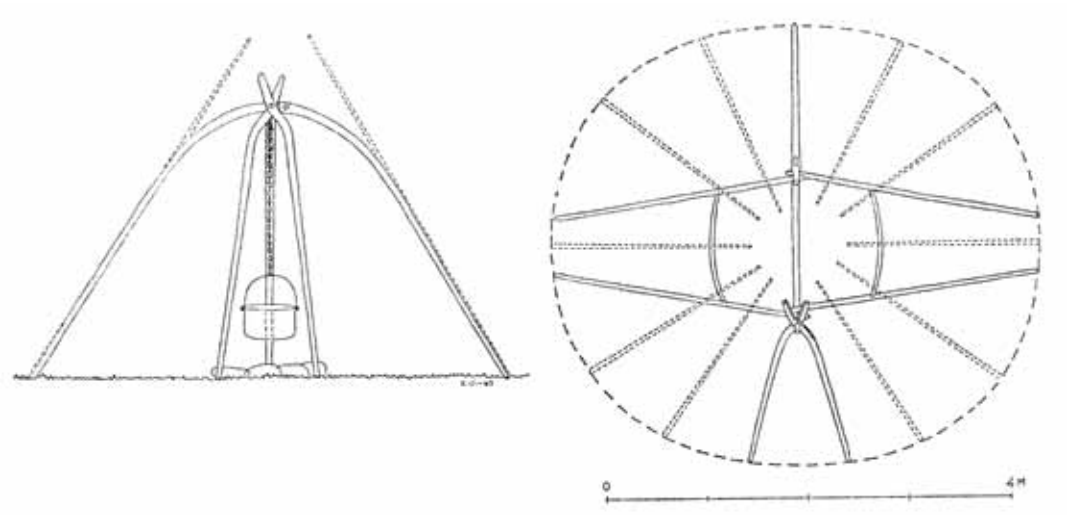

Ernst Mankers uppmätningsritning av tältkåta i Koppsele.

ÅKE LUNDGREN

Ulrika Renström.

Anders Fjellner

På 1940-talet kom en vändpunkt. Samen Sigga Tuolja (1921–2011) bosatte sig i Malå och blev verksam som lärarinna. Hon påbörjade så småningom en räddningsinsats som bär frukt än i dag. Hon undervisade barnen i samiska. Då läromedel saknades skrev hon dem själv och såg till att de blev utgivna. De samiska barnen undervisades, språket återupplivades och det som nära nog utrotats levde upp och fick en renässans. Bland de barn som undervisades av Sigga fanns Ulrika Renström, i dag verksam som samisk koordinator i Malå kommun med uppgift att underlätta för såväl barn som vuxna med samiska rötter. »Det handlar om att ge människor en känsla av frihet och att vissa grupper inte ska hamna utanför«, säger hon.

I det sammanhanget är språket förstås en viktig del, men de samiska författarna i området har under lång tid varit ytterst få. Ett undantag är Bo Lundmark, född i Adak, verksam som samernas egen präst 1979–1992 och som skrivit flera böcker, såväl dokumentärer som diktsamlingar. Han har för övrigt också lyft fram olika föregångare, som samen Anders Fjellner, född i Härjedalen 1795 och i början av 1840-talet utnämnd till kyrkoherde i Sorsele. Fjellner skrev ett slags samiskt nationalepos, byggt på den rika sago- och jojkskatten. Han utgjorde därmed ett sällsynt undantag i en tid när andra än samerna själva berättade om det samiska.

Än i dag är de samiska författarna få, i varje fall de som kan sägas höra hemma i den västerbottniska delen av Lappland. Men det finns några. Dit hör Anna-Stina Svakko, uppväxt i Malå och som i diktsamlingen *Virvelvind* (1991) bjuder på en ung sames tankar om dåtid, nuet och framtiden. Dit hör också Annica Wennström, uppväxt i Holmsund, som i romanen *Lappskatteland* (2006) berättar om en ung kvinna som söker sitt samiska ursprung. Men i övrigt? Ja, frågan är om inte slöjden och hantverket – i bild, form eller på annat vis – haft större betydelse än litteratur när det gäller det samiska.

Så var befinner vi oss i dag? Kanske i ett samiskt berättande som mer hör samman med en muntlig ursprungskultur, än med traditionell skriftlig »svensk« litteratur. Nämligen jojken. Sångerskan Marie Boine från Norge fick stort genomslag på 1980-talet och har i dag efterföljare i bland andra Sofia Jannok från Gällivare, men även i Jörgen Stenberg från Malå. Han är en entusiastisk kämpe för samisk kultur och inte minst för bevarandet av vistet Koppsele. Jörgen är inte bara renskötare, utan även en uppskattad jojkare och berättare. År 2013 debuterade han på skiva med egna och tolkade jojkar. Och kanske är det där, i jojken, som det samiska berättandet gömmer sig; i den känsla som framkallas med hjälp av den mänskliga rösten – när orden inte längre räcker till, eller kanske inte ens är det väsentliga.

Ja, kanske siktade fjärran besökare och forskare lite fel när de under flera århundraden besökte Lappland och samerna för att försöka dokumentera en exotisk kultur som såg ut att vara på väg att försvinna. För samerna själva var skriftspråket nämligen inte det viktigaste. Då var det viktigare att med hjälp av jojken och det muntliga berättandet förmedla arvet.

Fast för Jörgen var jojken ingen självklarhet när han växte upp. Nog för att fadern var duktig på »hyta« när han skulle hålla styr på renarna, men ändå. »Nu vilar det på mig själv förmedla arvet och kulturen på rätt sätt så att det inte bara blir ett pittoreskt inslag«, säger Jörgen som då och då framför en jojk, varvad med berättelser, för besökare i Koppsele, ett sameviste där en tråd spänns mellan det som var, det som är och det som ska komma.

ÅKE LUNDGREN

Jörgen Stenberg berättar i Koppsele.

Med bred repertoar

ANDERS BJÖRKMAN

Det är inte utan oäven belåtenhet som jag konstaterar att närmaste vägen från högkvarteret på Gammlia i Umeå till Malå går längs 363:an, Vindelälvsvägen. Det vilar ett lockande vemod över den vägen, och den som ska till Malå passerar genom Kristineberg, vilket ger ytterligare näring till den kulturella melankolin. Jag ska träffa Jörgen Stenberg – timrare, berättare, jojkare, renägare. Vi ses på Dungers, saloonen på Malås Main Street. Jörgen kommer med hela familjen, sambon Lii och de tre barnen, och beställer fem dagens.

– Nej, jag vet inte om jag själv riktigt ser mig själv som berättare. Jag uppträder nog egentligen aldrig med »bara« berättande, jag har alltid haft med, åtminstone en jojk. Det är den som knyter ihop det hela. Jag har uppträtt väldigt mycket ensam med jojk i många år, och då bygger det på att man kan sätta in det man gör i ett sammanhang så att det inte bara blir ljud för åhörarna. Det förmedlande berättandet har varit som en bärande del för att det över huvud taget ska funka – att sätta in jojken i en kontext, att interfoliera med berättande. Och kanske är det så att man blir bättre och bättre på att få med sammanhangen.

– Vad det skulle stå på visitkortet? Nej, inte berättare, det skulle det absolut inte stå. Jörgens svar är bestämt och kommer direkt, mera tvekande fortsätter han: Nej, inte jojkare heller för det är ju så smalt. Jag tror det skulle stå n'Jörgen.

– Den samiska kulturen som sådan, den har jag alltid burit med mig. Den har jag aldrig behövt söka efter. Jag har haft med mig de äldres historier under hela mitt liv, från nära släktingar, särskilt en farbror som var väldigt duktig. Han såg nog inte sig själv som en berättare, det var bara hans sätt att vara. Men somliga delar av den samiska kulturen har jag fått söka, och jojken är en av dem. Där har jag letat väldigt målmedvetet, den hade jag aldrig hört förrän jag var 15–16 år gammal. Jag har sökt jojken i arkiven och har intervjuat äldre. Det har varit ett omfattande arbete.

n'Jörgen på Main Street i Malå.
ANDERS BJÖRKMAN

– Det som blir en berättelse kan vara episoder från de äldre berättarna. Deras historier följer med i mitt berättande, där jag gör om dem, så att de blir delar av min egen verklighet. Det som utgör stommen är mestadels självupplevt, och så försöker jag knyta ihop det med viktiga saker jag vill förmedla. Det samiska i allmänhet och renskötseln i synnerhet. Det blir ett slags kunskapsförmedling, fast i lättsammare former.

Var sak har sin jojk

– Jojken handlar om en förmåga att sätta sig in i saker och ting på ett djupare plan, och att kunna förmedla detta. Det ordlösa förmedlandet ställer andra krav, att känna in det som jojkas. Man jojkar inte *om*, för då är man en betraktare – man går in i det som jojken *är*. Mest är det människojojkar, personjojkar. Annat man jojkar är renen, andra djur, platser, företeelser. Egentligen är det ingen skillnad mellan den gamla jojken och dagens. Man jojkar det som finns i ens närhet och i ens vardag. I dag är det andra saker, nu är det motorcyklar, järnvägen, vindsnurror. Det är helt naturligt att det är så, det finns ingen traditionalism som protesterar. Var sak har sin jojk. En historia bearbetar man ju väldigt mycket i huvet, det är som en process.

ANDERS BJÖRKMAN

Jörgen jojkar på folkmusikfesten på Västerbottens museum.

– Rösten är kanske inte ett instrument i jojken, men ett medel i vart fall. Man sjunger ju inte, det handlar inte om sång. Och det handlar inte enbart om att det ska vara vackert heller. Om man jojkar ett djur till exempel som har ett läte som inte är vackert, eller om djuret är skadligt på ett eller annat sätt, då kanske man inte jojkar med sin allra vackraste stämma, för då skulle man missa målet.

– Jojken kan bestå enbart av ord, eller vara helt ordlös. En och samma jojk kan vara båda delarna. Men när det gäller den episkt berättande jojken har jag känt mig väldigt hämmad eftersom jag inte har språket. Jag har inte haft det med mig Farsan kunde ju alla renskötseltermer, och min farmor hon kunde, men hon dog då jag var tio år. Hon brukade prata lite grann, men hade inte fört språket i sin helhet vidare till sina barn. Så samiskan har aldrig varit ett levande inslag, det jag kan har jag fått lära mig i skolan och av äldre. Mina egna barn, de är ganska duktiga, och Lii är duktig. Vi försöker, men det är ju enklare att prata svenska så det blir det som regel. Man halkar in i det som är bekvämast.

– Jag använder väldigt lite av orden i jojken – ska man göra något offentligt vill man att det ska vara rätt, och med den situation som samiskan är i vill man inte att det ska spridas felaktigheter. Jag vill absolut lära mig mer av språket, jag känner mig lite fattig på grund av bristen på språkkunskap.

Orkestrerad

Numera håller sig Jörgen Stenberg med band. Fiol, trumpet, fagott, bas, tvättbräda samt akustisk och elektrisk gitarr. Nyligen släpptes bandets första platta.

– Vi har ganska mycket spelningar. Om det blir solo eller i grupp avgörs av budgeten hos den som beställer. Vi har också en mellanvariant med jojk och trumpet. Det är roligt med olika sättningar, men jag är helst med musiker, för då blir det möten som är mer stimulerande. Och så har jag ju stått ensam på scen i tjugo år. Musikerna kommer från rocken och folkmusiken, med vissa men inte särskilt starka band till den samiska kulturen.

– Det är viktigt att musiken backar upp jojken så att man inte enbart jojkar till musiken. Det är inte alltid lätt att få de två att fungera tillsammans för i jojken finns ofta någon extra takt som tjorvar till det. Jojken och musiken måste mötas periodvis så att de följs åt. Vissa jojkar är svårare att sätta in i en period eftersom de är lite friare, då känner man ganska direkt att det inte funkar ihop med musiken och släpper den jojken. Så det blir en viss anpassning.

– I de olika sammanhang man hamnar måste man söka inom sig själv, och det är mötet med andra som

Skiva med foto av Leif Henningsson och Petter Engman.

gör det så roligt, att man inte bara ställer sig upp och drar sin traditionella repertoar. I mötet kan det bli någonting nytt och någonting annorlunda.

– Ibland kan det kännas som att det affärsmässiga kring att uppträda – planerandet och manageriet – ligger i vägen för kreativiteten. Jag vill gärna vara en kreativ människa, så helst skulle jag slippa den administrativa biten. Av och till känner jag att jag kan skriva dikter, jag gillar ordet. Och när man skrivit något man tycker är bra så händer det väl att det ska ut på Facebook direkt, så man får lite likes. Det har väl med bekräftelsebehovet att göra. Men jag tänker aldrig att det ska bli en dikt när jag skriver – ett infall bara. Men sen när jag sett dem färdiga har det fötts tankar på att samla dem och göra något mer.

– I häftet som jag skrev till CD-skivan ville jag sätta in varje jojk i ett sammanhang. Det vart en stor process där varje ord blev som vägt på guldvåg. Det skulle förstås vara informativt. Men jag ville också finna ett flyt, och i delar av det jag skrev känner jag att jag hittade något djupare än att bara beskriva något. Då blir man ju taggad.

– Jag vill betona luftens betydelse i en text, att få fram varje ord. Det finns också i jojken, exempelvis ekorrens jojk där det finns en konstpaus som återspeglar hoppet från ett träd till ett annat, så tystnaden och pausen har en viktig funktion.

Världsartist

På påskafton, strax efter vårt möte i Malå, medverkade Jörgen på Sámi Grand Prix, samernas årliga internationella musikfestival i Kautokeino. Där tävlas i två klasser, jojk och sång. I jojkfinalen, som bestod av tio tävlande från Sverige, Norge, Finland och Ryssland, framförde Jörgen Stenberg sin son Nejlas jojk. Efter omröstning stod det klart att han vunnit. Och knappt hade den segern fått sätta sig förrän det bar i väg ett kvartsvarv runt klotet, till Seychellerna. Dit hade Jörgen inbjudits av önationens sändebud som storligen imponerats av den jojkare han fick möta vid invigningen av kulturhuvudstadsåret i Umeå tidigare i år. Och mer är på gång. Under sommaren 2014 medverkar Jörgen Stenberg med jojk i konstnären Carola Grahns ljudinstallation *Vidderna ropa* som framförs på terrassen framför Bildmuseet i Umeå. Och om sonen Nejla fick sin egen jojk framförd på festivalen blev inte de andra barnen lottlösa. Under ett helt år inför invigningen av Umeå 2014 arbetade Jörgen tillsammans med Cecilia Persson och en jojkande barnkör, bestående förutom av de egna barnen, av samiska barn och ungdomar från hela länet.

– Det handlar om att trygga återväxten, och det var ett av de roligaste jobben jag haft. Det var ett samarbete med Vuxenskolan och Norrlandsoperan, och nu har vi en plattform att fortsätta ifrån och ett nätverk med barnfamiljer och ungdomar som vi inte får tappa bort. I framförandet på invigningsceremonin ingick tre jojkar som jag letat fram på DAUM i Umeå. Tre jojkar som har varit tysta i hundra år. Det var en otrolig känsla att själv bidra till att levandegöra någonting som varit nästan försvunnet.

Tin å svettn å blon

Våren 2008 inleddes uppförandet av tre samiska visten på Västerbottens museum. Ett skogssamiskt, ett sydsamiskt och ett nordsamiskt med kåtor, förrådsbyggnader och rengärda. Först ut var det skogssamiska vistet som byggdes efter förlaga från Koppsele i Malå. Byggmästare var Jörgen Stenberg. Det föll på min museala lott att emellanåt fotodokumentera byggandet, det var min första bekantskap med Jörgen. Att han var en gudabenådad jojkare hade jag ingen aning om då. Men jag lärde

mig att man inte frågar en same om hur många renar han har…

– Husbyggandet, det var ett bananskal jag halkade in på. Jag har varit kulturellt intresserad sen jag var liten pojk, tittat i gamla hus och krupit och letat inskriptioner över allt. Ända sen jag var i sju–åttaårsåldern har jag gått på upptäcktsfärder i timmerhus. Fascinationen har alltid funnits där. När jag skulle bilda bo vart det så att jag köpte en gammal timmerstomme som var i extremt dåligt skick. Och då blev jag ju tvungen att lära mig timmerbyggandet för att kunna renovera den. Jag gick en tvåveckorskurs och sen började jag bygga. Det är det fantastiska med timring att man bara behöver lära sig grundprincipen, sen handlar det om att göra egna misstag, som man kanske lär sig av i bästa fall. Jag har smårenoveringar och småjobb, men det ska absolut inte heller stå »timrare« på visitkortet.

– Jobben för museet var särskilt roliga eftersom de genomfördes enligt traditionen, man har fått gå in i arbetet på djupet. Första bygget på Gammlia, timmerkåtan, utfördes med endast yxa, förutom en liten del som gjordes med handsåg. Vi bilade fram allt timmer, och klöv fram allt virke, och så är det ju ingen som gör i dag. Med det sättet att arbeta – som gällde fortfarande på 1700- och stora delar av 1800-talet – får man en annan relation till det man håller på med. Det är just »tin å svettn å blon« som skapar den där relationen. Byggandet är ett komplement till alla de övriga komplementen i livet, vissa perioder under renskötseln är det lugnare och då ska det fyllas med annat.

– Jag är nog traditionalist i mångt och mycket, även i renskötseln, och det nya är ju inte bra bara för att det är nytt. I dagens slit-å-släng-samhälle är det så också med kunskap att den kastas över bord alltför hastigt. Renskötselkunskapen har i viss mån blivit en slit-å-släng-kunskap eftersom förutsättningarna förändras i så oerhört snabb takt. Det har inte blivit lättare vare sig för renskötaren eller renen, och fortsätter vindkraftsutbyggnaden så är det dödsdomen för renskötseln.

– Det är just de här omständigheterna och svårigheterna jag försöker förmedla i mitt berättande på scen, så att det inte bara blir en trevlig kulturell upplevelse, utan att det finns en allvarlig botten också.

PETTER ENGMAN

Vid bygget av det skogssamiska vistet på Västerbottens museum.

PETTER ENGMAN

Vid sarvslakten.

Ofta vill ju åhörarna ha det glättiga och det glada. Men ibland får man komma med något mer. Nu i vintras uppträdde jag på en väldigt fin middag där det serverades renfilé. Mellan förrätt och varmrätt hade jag ett första inpass där jag satte in maten i sitt sammanhang i naturen, jag berättade att vi nyttjar 8000 kvadratkilometer för att få fram de här produkterna, och talade om det långsiktiga tänket. Och då var de ju väldigt imponerade och intresserade. Så efter desserten återknöt jag till matresonemanget och frågade om de visste vem som äter mest av den här maten som var så fantastiskt god, men det visste de ju inte. När jag svarade att det faktiskt var korpen och räven som äter mest renfilé i vissa samebyar,

då gick det väl inte riktigt hem. Men jag tycker man ska vända på begreppen. Det ska inte bara vara underhållning, den krassa verkligheten måste också få komma in på den fina middagen. Visst kan man bli »svartlistad«, men det är ju den utmaning som alla artister står inför som har något de vill förmedla. Och är det så att man i vissa sammanhang inte blir anlitad på grund av att man är obekväm, kan det nog vara en merit i andra.

Till vad man är ämnad

– Det har blivit mycket jobb med berättandet och jojken under 2014. Från 1 januari har jag lejt en dräng i skogen. Jag har inte varit med renarna mer än någon eller ett par veckor hittills i år. Det var ju ett stort beslut att ta, men det fanns inget alternativ. Att ta småjobb här och var, det kan man göra men i samband med kulturhuvudstadsåret blev det så mycket att jag gjorde en riktig satsning på den kulturella biten. Men jag känner att jag kommer att gå tillbaka till renarna efter det här året, för man får inte glömma var man får sin livskraft ifrån, och då är renarna den bärande biten. Jag känner att jag blir kreativt fattigare när jag inte är där, så jag skulle aldrig kunna vara utan det. Det ena bygger på det andra.

– Jag känner att jag inte är ämnad till att vara på ett ställe, utan jag är ämnad till att färdas, till att följa med renen. Att följa med renen det är mitt liv. Hemma det är alltid där renarna är, och när renen mår bra så mår jag bra.

MARNGANJUANA

Gïelevaarjelimmie

TEXT & BILD: JOHAN SANDBERG MCGUINNE

Johan Sandberg McGuinne är av skotsk gaelisk och sydsamisk härkomst och har en stark passion för frågor om dekolonisering och språkrevitalisering, gïelevaarjelimmie. Efter att ha spenderat merparten av de senaste åtta åren utomlands, bland annat i Skottland där han studerade vid the University of Stirling och var involverad i den gaeliska språkrevitaliseringen, bor han nu i Liksjoe där han undervisar i engelska, svenska och sydsamiska på Finnbacksskolan. Sandberg McGuinne berättar i den här artikeln om språks betydelse som identitetsmarkör, både från ett internationellt och ett samiskt perspektiv. Dessutom diskuterar han olika sätt att arbeta med språkåtertagande och dekolonisation.

För oss samer är de samiska språken centrala i alla diskussioner som rör vår identitet. Att prata samiska blir i en sådan kontext dels ett viktigt medel för att aktivt delta i en samisk verklighet, dels ett naturligt medel för överförande av samiska värderingar inom vår kultur. Vi är våra språk, och de formar oss, från våra förfäder och in i framtiden. På så vis fungerar våra språk som immateriella kulturförmedlare. Efter fysiska attribut som kolten och renskötseln, är våra språk kanske de allra starkaste identitetsmarkörerna som vi som samer har. Våra språk är också några av de få samiska attribut som alla samer kan återta och använda, om de vill och är beredda att lägga ner tid på att lära sig dem. Ändå är det i dag bara en bråkdel av oss som behärskar de samiska språken, och i dag räknas de alla som gravt utrotningshotade av bland andra Unesco.

Framför allt i vår del av vårt traditionella utbredningsområde har språken på grund av ett antal olika yttre och inre faktorer farit mycket illa. Västerbottens två inhemska språk talas i dag som modersmål endast av å ena sidan 500 personer, sydsamiska, och å andra sidan av lite mer än 20 personer, umesamiska. Trots att språken har officiell status inom Sveriges

Emma Sandberg McGuinne med egentillverkad vägskylt med Vännäs sydsamiska namn.

gränser har de obönhörligen förlorat mark till majoritetsspråket. Särskilt i den publika sfären är avsaknaden av samiska bedövande. Ett skrämmande exempel på exakt hur allvarlig denna trend av samiskt språkosynliggörande är kan vi se i exempelvis Sametinget; inte ens i en stark, samisk sfär är de samiska språken i dag det naturliga förstahandsvalet som kommunikationsmedel samer emellan.

Global språkförlust

Det finns idag mer än 7000 språk i hela världen. Av dessa talas mer än hälften av mindre än 10000 personer, och hela 30 procent av språken har färre än 1000 talare, medan de tio största språken på grund av en medveten språkkolonisation på gott och ont talas som modersmål av mer än 2,5 miljarder människor världen över. Sett ur ett geografiskt perspektiv befinner vi samer oss i världens språkfattigaste region, vilket i sin tur kan härledas till en medveten nationalistisk rörelse i Europa under hundratals år, som i lett till att 83 procent av världens språk är så kallade enstatsspråk, och bara talas av medborgarna i ett enda land.

Världens språkrikedom står inför en massiv utarmning, driven av globalisering och av en av västvärlden ivrigt påhejad enspråkspolitik. I en tid då minoritetsspråk inte längre är avskärmade från resten av världen, utan delar samma globala arena som de internationella språken engelska, mandarin och spanska är det lätt att frestas att överge sitt eget, marginaliserade språk. Av alla de språk som i dag talas på vår planet räknar språkvetare med att mellan 50 och 90 procent av dem har dött ut inom de närmaste hundra åren. De senaste femtio åren har över 377 språk försvunnit, och i dag förlorar vi runt två språk i månaden.

De samiska språken är speciellt utsatta. Så sent som förra året rapporterade ryska medier att två samiska språk – ter-, och akkalasamiska – nu var att betrakta som utdöda, och man befarade att fler samiska språk snart skulle dö ut i Ryssland. Redan 1975 när de första språkundersökningarna genomfördes i Sverige kunde man konstatera att det i princip endast var bland renskötande samer som de samiska språken fortfarande hade en naturlig ställning som det första språket, och även här var det ovanligt att samiska barn pratade språket med varandra. I dag är det bara det nordsamiska språket som kan sägas vara någorlunda säkert, och då bör man ändå komma ihåg att det bland språkvetare kännetecknas som ett tveklöst hotat språk, det vill säga ett språk där språksamfundets yngsta generation inte på ett naturligt sätt kan antas lära sig språket i hemmet. När det kommer till syd- och umesamiskan är situationen långt allvarligare. Båda språken befinner sig i en position där dagens modersmålstalare över lag är äldre människor, och där dessa personers barn och barnbarn inte längre aktivt pratar samiska med varandra.

Kulturellt folkmord

I Sverige har det under större delen av 1900-talet pågått en stark assimileringspolitik, vilken i slutändan skapat ett glapp mellan dagens generation, som aktivt vill ta tillbaka sitt språk, och den sista generation som på ett naturligt sätt växte upp med samiska som hemmets språk. Många äldre samer vittnar om att de förbjudits att tala samiska i skolan, och därmed fostrats till att förneka och glömma sitt ursprung. I dag finns det hundratals samer som på grund av försvenskningen inte ens känner till sitt eget ursprung, och trots att det finns traditionella samiska namn för i princip varje bäck, plats och fjäll i hela Västerbotten tar det än i dag alltför lång tid att få upp skyltar på samiska i länet. Språket fortsätter på så sätt att vara både tyst och osynligt i vårt eget land.

Även om det aldrig funnits någon specifik lag som förbjudit samiska barn att tala sitt språk i skolundervisningen, stod det i skolreformerna från 1928 och 1935 uttryckligen att all undervisning skulle bedrivas på svenska. Så sent som 2012 förbjöds två samiska barn på en skola i Lycksele av en lärare att tala sitt modersmål sinsemellan på rasterna. Och trots att samiska blev ett obligatoriskt ämne i sameskolan 1962, fick undervisning på samiska endast bedrivas under högst två timmar, vilket ledde till att det samiska språket kom att bli ett skolspråk för ett stort antal samer, snarare än ett naturligt kommunikationsmedel. Det i sin tur utarmar vår kultur, och alltför ofta glömmer folk bort att förlusten av våra språk i slutändan leder till att våra kulturer dör ut. På så sätt fungerar språkdöd som en form av kulturellt folkmord – utan våra språk finns vi inte, och finns vi inte har koloniseringen av våra marker fullbordats totalt.

För många samer har 1900-talets försvenskning vidare lett till att man slentrianmässigt antagit att våra språk är bortom all räddning, och att vi därför bör acceptera att vi som samer i hela Sápmi i stället får nöja oss med att prata majoritetsspråket i den stat som för tillfället ockuperar våra traditionella marker. Många samer som följaktligen kan någon samisk variant väljer att inte prata sitt språk, just för att de indoktrinerats att se det som otillräckligt i ett modernt samhälle, och talar i stället majoritetsspråket i den kommun de bor i. Man väljer alltså bort att dela med sig av det kulturarv man besitter för att man lärt sig att se det som ofint, och berövar därmed ofta omedvetet sina egna barn chansen att återta och utveckla sitt modersmål. Andra samer vill tala sitt språk, men känner ångest och sorg när de försöker, och ännu fler samer finner att när de väl kommit över den spärr som hållit dem tillbaka så saknas arenor där de erbjuds chansen att tala sina språk på ett naturligt sätt. I dag sitter många samiska barn instängda i lektionssalar efter skoltid och känner att språket saknar samma status som andra ämnen i skolan, vilket i sin tur leder till att de i senare ålder väljer bort språket.

Språkåtertagande

Men allting är inte fullt så negativt som man skulle kunna tro. Sedan 1999, då regeringen beslutade att ansluta sig till Europas ramkonvention om skydd för nationella minoriteter har såväl de samiska språken som kulturen fått uppleva ett starkt uppsving. Samisk språkkompetens efterfrågas i dag över hela landet, och samisk kultur har kommit att ses som någonting fint, som är värt att ta vara på. De samiska språken är i dag officiella minoritetsspråk i Sverige, ett stort antal kommuner har valt att bli samiska förvaltningskommuner, vilket gör att det i teorin bör vara enklare att återta sitt språk. I samband med att Umeå blev utvald att bli Europas kulturhuvudstad 2014 kom det samiska att få en ännu mer framträdande roll i det svenska samhället, och över hela Västerbotten har ett antal olika grupper jobbat hårt för att stärka både den samiska kulturen och våra språk. Framför allt inom den umesamiska gruppen har viljan att ta tillbaka och revitalisera språket varit stark, och det märks, inte minst i de förvaltningskommuner där språket ännu talas.

Så länge viljan väl finns att ta tillbaka ett språk, är metoderna för att göra detta oändliga. Man kan se på språkåtertagande som en trappstegsmodell; genom att dels gradvis utmana både yttre och inre språkspärrar, dels jobba systematiskt från att dokumentera språket till att på ett naturligt sätt använda det i vardagen, kan ett språk som till och med varit utdött komma att bli ett lands faktiska modersmål. Modern hebreiska är ett utmärkt exempel på detta,

Kulturhuvudstadsår i Umeå, med såväl samisk som utopisk närvaro.

och det finns ingenting som säger att vi samer inte skulle kunna se samma positiva utveckling för våra egna språk i framtiden.

I dag tillhör de flesta syd-, och umesamiska modersmålstalare våra mor- och farföräldrars generation. Snarare än att se detta som negativt är det någonting vi bör vara tacksamma för; många ursprungsfolk har helt förlorat sina språk, vi har fortfarande aktiva talare kvar som tack vare sin ålder inte bara fungerar som levande lexikon, utan också som ovärderliga kulturförmedlare. Genom att dokumentera dessa talares kunskaper, antingen genom att

spela in samtal på samiska med dem om deras minnen, som sedan kan fungera som studiematerial för kommande generationer, eller genom att skapa ämnesspecifika filmer där våra äldre samer får berätta om någonting som formar en viktig del av vår kultur – det kan vara tyst kunskap om våra marker, praktiska slöjdinstruktioner, eller helt enkelt traditionella berättelser från vår muntliga berättarskatt – så skapar vi inte bara en glädje hos den äldre generationen som får använda sitt språk och känna sig behövda. Om de som dokumenterar våra äldre generationer dessutom är yngre samer, så återskapar och helar vi den brutna intergenerationella språkförmedlingslänk som kapats av svensk statspolitik under den första delen av 1900-talet.

Språkbad

Att dokumentera språk som ett sätt att bevara och återta dem är ett första steg i att ge liv åt ett döende språksamhälle. Ett av de kanske effektivaste sätten att skapa nya talare av samiska bygger vidare på just denna revitaliseringsmetod, och kallas av många för immersion, eller språkbadsteknik. Att språkbada betyder helt enkelt att utsätta sig för situationer där det enda språk som tillåts som kommunikationsmedel är minoritetsspråket. I en samisk kontext är det alltså samiska som gäller, men att språkbada fungerar egentligen lika bra vilket språk man än vill lära sig. Genom att tvingas använda samiskan, oavsett hur mycket eller lite man kan av det, stimulerar man en inlärningsprocess som på sikt skapar individer som både vill och kan tala samiska.

Vad som är viktigt att komma ihåg när det gäller samiskt språkåtertagande är dock att man här inte bara håller på att stärka ett språksamfund, utan också aktivt förstärker och befäster samiska normer, tankesätt och världsuppfattningar. Det är därför viktigt att inte låta ett språkbad bli för likt en lektionssituation. Oavsett om läraren hinner gå igenom hundra nya ord på tre timmar i ett klassrumsbaserat språkbad där man utnyttjar whiteboard och olika anteckningsredskap, så lär man sig mer och bättre genom att aktivt använda språket i situationer där man får chans att öva på de saker man diskuterar. De barn som får lära sig *om* att baka gaahkoeh – samiska tunnbröd – där fokus ligger på att lära sig ord, snarare än på att baka bröd, lär sig mindre än de barn som genom att få baka gaahkoeh internaliserar de ord som används i bakprocessen. Det viktiga här är inte grammatisk säkerhet, utan känslan av att språket blir naturligt, och viktigt för deltagande i en samisk verklighet.

Språkbad behöver inte ske i grupp, även om det från samiskt håll kanske är att föredra, utan kan även fungera i så kallade mentorsprogram, där en modersmålstalare blir språkcoach till en person som håller på att lära sig språket. Vad som är viktigt här är dock att komma ihåg att ett språkbad bör vara minst en timme, så att man som språkåtertagare tvingas att utnyttja språket under en längre period. Paradoxalt nog är risken att falla tillbaka på majoritetsspråket mindre när samtalstiden är längre, än då man kan intala sig själv att det inte gör någonting att använda exempelvis ett svenskt ord här och där, eftersom man ändå får börja prata svenska igen efter exempelvis femton minuter.

Post-it

För många samer är det dock svårt att finna en tid eller plats för att delta i språkbad, och då är det bra att kunna ha ett antal hembaserade metoder att falla tillbaka på som inte automatiskt kräver andra samers engagemang för att vara genomförbara. Ett sätt att jobba individuellt med språkåtertagande är att påbörja vad jag kallar för post-it-projektet. I korta

Ungdomar tillverkar gatuskyltar med samiska ortsnamn vid ett språkbad i Liksjoe hösten 2013.

drag går det ut på att man med hjälp av en samisk ordbok skriver upp orden för olika vardagsting, och sedan sätter upp dem på olika saker i ens eget hem. Genom att sedan repetera de ord som man ser varje gång man går förbi dem internaliserar man dem och på så sätt bygger man effektivt upp ett ordförråd, utan att för den skull spendera timmar på att lära sig dem som traditionella glosor.

En annan bra metod för hemmalärande är att börja skriva en blogg eller dagbok på samiska, eller att tio minuter om dagen tala samiska med sin egen spegelbild – fördelen med att prata med sig själv är att man kommer ifrån de språkspärrar som ofta skapas av att man är rädd för språkpoliser i sin omgivning. Har man en familj kan man även göra det till en vana att använda vardagsfraser på samiska med varandra. Detta stärker den samiska identiteten familjemedlemmar emellan och gör samtidigt språket till en naturlig del av ens vardag i hemmet.

Som samer måste vi vara medvetna om att ett samiskt språkåtertagande till stor del måste vara aktivi-

Samisk protestkonst, gjord av Johan Sandberg McGuinne, Linnéa Sjulsson samt Heaika och Nikolaus Wuolab Wollberg.

tetsbaserat och ske utanför klassrummet; i dag förlitar vi oss alltför ofta på att det undervisningssystem som nästan dödade våra språk under förra århundrandet skall kunna hjälpa oss att ta tillbaka dem i dag. Utnyttjar vi i stället gamla samiska nätverk, och skapar nya, för att låta samiska ungdomar och äldre träffas på gemensamma platser för att prata, leka och göra saker tillsammans på samiska, då har vi en större chans att försäkra oss om att våra språk överlever och finns kvar om hundra år.

ÅLJA
OLJU
SÄJROBPE
SIERÁT
VEETE-JAAVVOE
NISUJÁ
BUERTIE
BEAVDI
TJAETS
ČÁHCI
JEESTE
JEASTA
Kron
Kron
Jäst

Språkbad i praktiken

TEXT & BILD: PETER STEGGO

Umeå kommun och Såhkie, Umeå sameförening, genomförde två parallella språkbad i syd- och nordsamiska den 25–27 oktober 2013. De ägde rum i sameföreningens lokal Tráhppie, som utgör en naturlig samlingsplats för samer i Umeå, och vid de samiska vistena på Västerbottens museum. Målgruppen var elever i modersmålsundervisning i syd- respektive nordsamiska och deras föräldrar. Närmare 30 personer deltog varav hälften var barn. Skribenten Peter Steggo är minoritetssamordnare vid internationella enheten på Umeå kommun.

Västerbottens Museum upplät sin samiska visten och Samiskt Språkcentrum i Tärnaby bistod med en samisktalande resursperson. Totalt arbetade sex personer med språkbadet, varav två var anlitade som språkbadsledare i syd- respektive nordsamiska. Sameföreningen och Umeå kommun planerade, införskaffade material och mat samt utförde det praktiska arbetet kring språkbaden. För de yngre barnen anordnade sameföreningen pysselaktiviteter ledda av resurspersoner kunniga i flera samiska språk.

I Umeå undervisas totalt närmare 30 skol- och förkoleelever i syd-, ume-, lule- och nordsamiska. Eleverna är utspridda i hela kommunen och träffas inte naturligt i undervisningen. Alla familjer är inte heller engagerade i sameföreningen, och träffas inte heller på andra sätt. Ett syfte med språkbaden var därför att familjer och barn skulle få träffa varandra över språkgränserna för att stärka samhörighet och identitet.

En stor del av familjerna har inte samiska som det dagliga umgängesspråket, eftersom föräldrarna ofta inte har fått lära sig språket. Många föräldrar vill lära sig eller stärka sin samiska och har efterfrågat kurser i samiska. Föräldrar upplever ofta att de inte kan hjälpa sina barn i deras studier i samiska. Språkbaden syftar därför också till att stärka samiskan hos hela familjen.

Det gäller att veta vad man stoppar i degen.

Lassokast mot fast mål.

Språkbadet inleddes på fredagskvällen med en gemensam buffé för föräldrar och barn. Språkbadsledarna bestämde programmet för helgen tillsammans med deltagarna, som också fick presentera sig för varandra på samiska eller svenska. Familjerna gick en promenad i mörkret till de samiska vistena och kvällen avslutades med sång och danslekar på syd- och nordsamiska.

Familjerna träffades för en gemensam frukost på lördag morgon där de övade sig på termer rörande mat. Barnen placerade ut skyltar med ord på syd- och nordsamiska vid maten och runtom i lokalen. Därefter delades deltagarna in i språkgrupper och fick lära sig några sånger på samiska. Sångerna var desamma på syd- och nordsamiska och deltagarna samlades slutligen för att leka och sjunga tillsammans. Barn och vuxna hjälptes åt att resa sameföreningens lávvu – en enkel tältkåta – lägga granris på golvet och göra upp eld. De övriga lärde sig och övade sig på att kasta soehpenje/suohpan, lasso, under tiden. Deltagarna åt suovas, rökt renkött, till lunch i lávvun. Efter lunchen gick barn och föräldrar tillsammans en

Gaahkoe/gáhkku bakas i lávvun.

tipsrunda med frågor på syd- och nordsamiska. Dagen avslutades med lassokastning.

Familjerna träffades återigen på söndagsmorgonen för en gemensam frukost med upprepning av mattermerna och utplacering av skyltar. Därefter fick familjerna se hur man gör degen till gaahkoe/gáhkku och lära sig orden för redskap och ingredienser. Föräldrar och barn fick sedan baka gaahkoe/gáhkku över elden i lávvun och äta. Deltagarna delades in i språkgrupper och fick lära sig nya sånger på samiska med tillhörande rörelser. Före lunchen tävlade barn och föräldrar i lassokastning. Deltagarna åt en gemensam lunch och dagen avslutades med bandvävning.

Språkbaden fokuserade inledningsvis på syd- och nordsamiska, eftersom de är de största samiska språken i modersmålsundervisningen i Umeå. Föräldrar och barn var positiva till språkbaden och deras innehåll, och uttryckte en önskan om att de borde genomföras regelbundet. Umeå kommun har i samråd med samiska representanter avsatt medel under 2014 för att man inom modersmålsundervisningen ska kunna genomföra flera språkbad.

Motstånd i ord och bild

CARL AXEL GYLLENRAM

Författaren Annica Wennström och konstnären Anders Sunna ser båda med oro på den rovdrift som samernas land och marker utsätts för, och formulerar utifrån detta ett bestämt motstånd i sina respektive konstnärskap. Carl Axel Gyllenram som intervjuat är projektledare vid Länsbiblioteket, Region Västerbotten. Han börjar med att fråga Anders Sunna om han kan kalla honom för samisk konstnär.

– Nej, helst inte den benämningen, det är att bli satt i ett fack. Det är begränsande. Hör man talas om en invandrarkonstnär eller HBTQ-konstnär? En sådan benämning är en markering om att det handlar om något annorlunda, något som inte passar in i den svenska konsten. Det samiska är min tillhörighet. Jag utgår i mitt konstnärskap från det samiska samhället, jag vet inget annat, är uppväxt med det. Men jag ser mig som en politisk konstnär.

Jag frågar Annica Wennström, författare till bland annat *Lappskatteland En familjesaga* om samiskt berättande. Hon svarar att samiskt berättande är en grundsten i hennes författarskap, men också en grundsten i hennes världsbild.

– Jag har hela livet burit med mig ett samiskt berättarperspektiv, men även ett västerbottniskt. Har man inte en röst eller en berättelse är det lätt att försvinna från historien, man blir osynlig för makten. Det är viktigt att vi är stolta över vilka vi är och var vi kommer ifrån.

Första delen av min intervju med Anders sker via telefon. Lagom inför min bilresa vid valborgsmässotid upp till Jokkmokk, där han numera bor och har sin ateljé, föll snön åter, men då var redan vinterdäcken bytta. Jag följde upp med en intervju på en restaurang i Umeå, när Anders kommit ned för att förbereda en workshop med skolbarn i Lycksele inom projektet »Rock Art in Sápmi«. Det skulle bli nya bilder i tunneln vid järnvägsstationen. På projektets blogg kan jag senare se en bild på en same med en bomb i handen.

Annica Wennström satt i sin bostad i Solna och gjorde de sista rättningarna i sitt nya romanmanus

Street Art i Umeå av Anders Sunna.

och skulle inte ha vägarna norrut på ett tag. Över telefonlinjen berättar hon att romanen handlar om den gamla och nya världen som möts runt ett vindkraftverk.

– Vi lever i och har skapat ett samhälle som är på väg mot katastrof, säger hon. Miljöförstöring, ekonomism, galopperande konflikter. Det är det som faktiskt händer i dag – rovdrift på skog och vind, gruvor, utbyggda älvar. Det går stick i stäv med den samiska

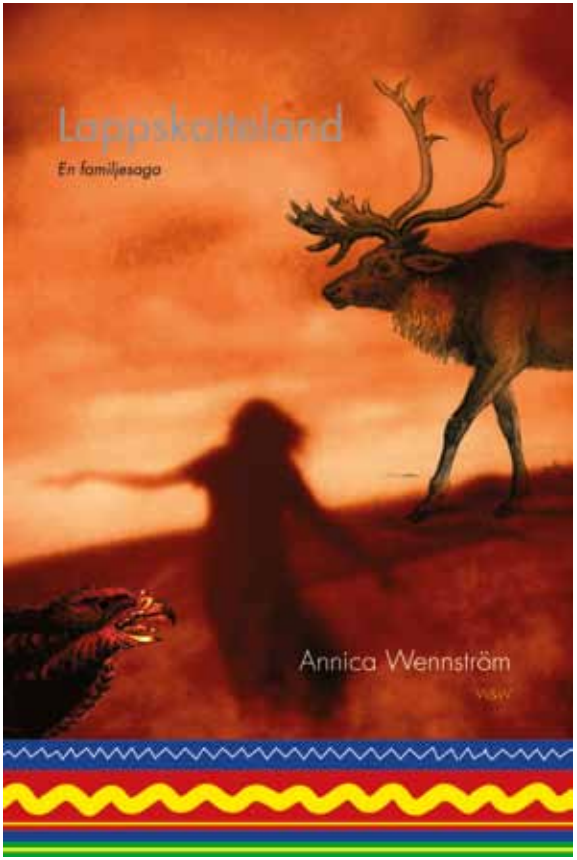

PIETER TEN HOOPEN

Annica Wennström

traditionen att ta hand om landskapet – allt i landskapet ska kunna återgå till ett ursprung.

Konsten är politisk

Anders Sunna har redan sedan han var i femtonårsåldern haft en plan för hur han ska gå till väga med sin konst.

– Jag var redan då inne på att göra politisk konst. Jag bestämde mig för att inte sluta helt med turistkonsten eftersom jag levde på 1900 kronor per månad i studiestöd och behövde pengar. Men för varje utställning skulle jag byta ut fler och fler verk mot politiska, tills det bara blev politiska verk. 2006 hade

jag den första renodlade utställningen med sådana verk. Ingen verkar ha märkt något, åtminstone inte kommenterat det. En som uppmuntrade mig att helt släppa turistkonsten var dåvarande rektorn på ABF:s konstskola.

Sommaren 2013 började det brittiska gruvföretaget Beowulf minings dotterbolag Jokkmokk Iron Mines provspränga i området mellan tätorten Jokkmokk och världsarvet Lapponia, som är ett viktigt renskötselområde för tre samebyar. Gruvdemonstrationerna i Gállok utanför Jokkmokk har fått flera samiska konstnärer att börja arbeta med frågan om mineralutvinning på samiska marker. Anders Sunna är medlem i och grundare av motståndsrörelsen Gállok Protest Art, en del av den framväxande samiska aktivismen.

NILS-ERIK SUNNA

Anders Sunna

– Jag vet inte hur det kommer att sluta, säger Anders. Det kan bli svårt med alla med makt och pengar. Det är kortsiktiga lösningar som gäller, rennäringen spelar ingen roll. Gruvan räcker kanske bara 15 år och sedan är tillgången slut, och det finns inga renskötande samer kvar. Hur kommer Jokkmokk att se ut när de förlorat gruvan, och före det rennäringen? Vad har man då kvar att jobba med förutom sanering? Jag har svårt att tänka mig en gruvturism.

När jag ställer den lite naiva frågan om han tycker det är jobbigt att bedriva den kamp han gör, kommer ett utförligt svar som öppnar min förståelse för vilka drivkrafter han har i sitt konstnärskap. Och det får mig också att se skillnaden mellan Anders Sunna och Annica Wennström. Hennes drivkrafter är delvis av ett annat slag. Men också politiska. Båda perspektiven innehåller olika ingångar till samiska erfarenheter. Anders är uppväxt i en renskötande familj i Kieksiäisvaara i Pajala kommun och tillhörde samebyn Sattajärvi. Stridigheter med inte minst länsstyrelsen i Norrbotten om rätten att bedriva renskötsel har som jag förstår det stärkt Anders identitet som renskötande same, om än det främst är hans far och farbröder som bedriver renskötsel. Sedan blir det Anders och hans bröder som tar över, och han anpassar sitt arbete som konstnär för att hinna vara med och göra sin insats inom renskötseln. När han inte kan göra praktiska insatser bedriver han upplysning om hur koncessionsrenskötsel ser ut och vilka konsekvenser den får. Dessutom arbetar han för att ge sin familj upprättelse.

Den kvinnliga huvudpersonen i nutid i Annicas roman *Lappskatteland* ser däremot inte sin samiska identitet som självklar, och skriver att de sydsamiska skogssamerna är »en del av den samiska kulturen som

det nästan inte finns något skrivit om« och fortsätter: »För någonstans dog vi, vi ättlingar som likt osaliga andar strövar över markerna för att hitta en plats som vi kan kalla vår. Ovälkomna, förbisedda, osynliga.« För Annica handlar det om att genom fiktionen synliggöra konsekvenserna av den politik som bedrivits gentemot samer. Det handlar också om dem som hamnade mitt i mellan. De som inte räknades.

– Vi måste omhulda hela vår historia och våga se att det som skedde i ett förr fortsätter att påverka oss i ett nu.

Att ge upp finns inte

– Nej, kampen är inte jobbig, börjar Anders sitt svar. Jag är van vid underläge, jag är uppväxt i den miljön. Det är vardagsmat. Men det gäller ändå att sätta sig emot. Man måste ju fortsätta att kämpa, man kan ju inte bara ge upp. Att ge upp finns inte för mig och min familj.

Anders berättar att hela Tornedalen är ett så kallat koncessionsområde. I samebyn ska det finnas minst två koncessionsinnehavare med samisk bakgrund, som ska sköta om renarna för dem som varken äger mark eller fastighet. Mot betalning ska man sköta om dessa icke-samers renar, de får ha högst 30 stycken. Anders menar att detta förhållande är det väldigt få som känner till eller pratar om, inte staten, inte sametinget. Ingen får veta vad det är och vad det innebär.

– Men vi vägrades betalning. Eller så skulle vi betala dem för att vi jobbade åt dem. Vi ville inte ta emot renarna på de villkoren, det var ju rena slavarbetet. Renägarna kontaktade länsstyrelsen. Vi ansågs bråkiga, oss kunde man inte samarbeta med. »Ni följer inte lagen« sa man. Och våra renmärken blev avlysta och därmed olagliga. Det var i samband med rennäringslagen 1971 som konflikten började på allvar. Markägarna fick den största makten. 1978 avlyste man de skötesrenägare som var på vår sida, 1981 avlyste man våra renmärken.

Anders Sunna: »Samma övergrepp bara nya metoder«. Måleri, collage.

Flera av renarna i den sameby som Anders familj tillhörde fördes bort och försvann. Det skedde under kalvningssäsongen på sommaren, helt utan förvarning. Alla deras renar skulle bort. Anders berättar att

de så kallade skötesrenägarna hjälpte till med att sätta upp ett 30 km långt stängsel – det tog cirka två år. – Man gjorde om gränsen för samebyn så att våra hus kom just utanför den. Det krävs normalt en lång beslutsprocess för en sådan sak, men nu gick det snabbt. Vi fick hämta tillbaka många renar. Vi förföljdes av polisen, och det kom in 300–400 polisanmälningar mot oss. Vi ville inte tillhöra Muonio sameby, som man ville att vi i stället skulle tillhöra, och de ville inte ha oss där. Det var en tvångsförflyttning. Detta var 1986.

Man får inte bedriva renskötsel utanför samebyn, men Anders familj lever fortfarande av renskötseln, men tvingas göra det utan ersättningar, såsom rovdjursersättning.

– Vi är laglösa, och bedriver gerillarenskötsel. Pappa, hans bröder och min bror har renar. De är svartlistade både hos staten och hos sametinget. Landshövding Rosengren sa år 2000 att han ville att alla våra renar skulle tvångsslaktas, men vi sa att då fick han komma och göra det själv. Och det blev inget. Och den där lagen de hade stött sig på… det visade sig att vi haft rätt hela tiden. Först 2006, under landshövding Per-Ola Eriksson, gjordes det en ändring till det som de påstått gällt hela tiden.

Jojka en roman

Genom många samtal, särskilt med äldre sydsamer försökte Annica fånga det som döljer sig bakom faktiska politiska beslut, statistik och torra fakta. Det som är betydelsefullt men ibland svårt att sätta fingret på.

> *Skogssamerna kom att leva nära nybyggarna. De makade plats bredvid varandra. Lärde sig sticka och odla. Talade svenska. Sakta tynade det egna språket bort. Direktiven var statens, samiskan var farlig och förbjöds, men kanske var det överilat i dessa trakter. Man blev bofast, lade undan kolten och pratade svenska. Det var inget mer med det. Men själen, vad gjorde man med den?*
>
> Ur *Lappskatteland*

– Jag visste att jag skulle skriva *Lappskatteland*, att det var viktigt, säger Annica, för jag har burit med mig dess historia så länge jag kan minnas. Den var helt annorlunda än den jag fick lära mig i skolan. Det tog dock lång tid för romanen att hitta sin form. Som författare får man leta reda på kärnan och textens intention.

I romanen söker sig Annicas huvudperson till de samiska samlingarna i Karasjok i Finnmarken för att efterforska sin identitet. Det blir inte mycket skrivet i anteckningsboken. »Det blev djupa, blecklösa skåror i pappret.« Och hon frågar sig: »Vad hade jag tänkt skriva? Ensamhet, det hade lika gärna kunnat stå skam, skuld, missförstånd och övergiven. Eller rädd.«

I verkligheten åkte Annica på stipendium till Kautokeino. Där träffade hon en kvinna som i princip sade det som den samiska kvinnan på museet i Karasjok säger till huvudpersonen i romanen:

»Försök att prata med de gamla hemma hos dig, ta med någon som kan samiska. Det är viktigt att det blir en stund med förtrolighet. Men helst bör du lära dig samiska först. Lär dig ett ord om dagen, du kan 365 ord på ett år. Det är en bra början. Du kommer aldrig att förstå nyanserna och koderna utan språket.«

– Hon ville inte prata med mig för att jag inte pratade samiska, säger Annica. Jag fick då insikten att ingen annan ska definiera mig, det gör jag själv. Jag har rätt att skriva den historia jag blivit fråntagen. Jag blev tillräckligt arg för att äntligen hitta formen

Anders Sunna: »Vi som grillar korv i länsstyrelsens eld«. Måleri, collage.

för berättelsen. Man jojkar för att minnas, jag brukar tänka på romaner som en jojk. Jag ser det som att jag jojkade tillbaka mig själv och mitt folk till historien, som så länge varit förtigen.

Motstånd och magi

När nuvarande landshövdingen i Norrbotten Sven-Erik Österberg sett några av Anders Sunnas verk ska han enligt vad Anders har hört sagt – i ett inslag i SVT:s program »Sverige« – att han tyckte målningarna var osmakliga.

– Jag vill ju komma åt politikerna lite mer. Österbergs yttrande visar att han vet vad jag gör, att jag finns. Det är bra.

Anders menar att han inte har något att förlora.

– Jag säger vad jag själv tycker och tänker. Jag törs gå emot strömmen, vågar kritisera åt alla håll, både samer och svenskar. Det gör mig till en bättre konstnär. Jag har inget att ha respekt för, jag gör det jag tycker och känner. De historier jag vill berätta har

jag inte hittat på. Jag har något att stå på och har en bakgrund till det jag gör. Det är särskilt viktigt när man ska provocera och kritisera.

När jag pratar med först Annica och sedan med Anders om landskapet och koloniseringen av Norrland i relation till berättandet och skapandet slås jag av hur lika de resonerar.

– För mig är det samiska berättandet tålamod, kunskap och motstånd, säger Annica. Det är själ och hjärta. Det är också ett alternativ. I det samiska berättandet ligger på sätt och vis framtiden.

Annica tror att alla människor behöver magi i sina liv. Det som landskapet berättar för en när man lyssnar på det, det är det – själen, anden – som håller på att gå förlorat i dag i Sverige med rovdriften, menar hon.

– I dag är det samiska berättandet viktigare än någonsin, säger Annica.

Anders för ett resonemang om att avkolonisera sig själv och hitta tillbaka till de spirituella uttrycksformerna.

– Om man inte kan hålla på med renskötsel på heltid och tvingas jobba i gruvan, då förlorar man den spirituella delen. Man förlorar kontakten med och respekten för naturen, och samtidigt förlorar man sig själv.

Anders menar att ens ursprungliga tankemönster ersätts med kolonisternas tankemönster.

– Förlorar vi respekten för naturen är vi alla ganska körda. Det är svårt att förstå hur man bara kan roffa åt sig alla naturrikedomar utan att se konsekvenserna. Gå man in skogen på vandring äter man inte upp all mat första kvällen.

Det sista kapitlet i *Lappskatteland* börjar med meningen: »Död är jag väl fortfarande.« Och huvudperson skriver också:

> *Den där hemkomsten känns inte som jag föreställt mig den. / Jag har på sätt och vis nått mitt mål. Det förflutna är framtvingat ur förträngning och glömska, men jag återföds inte till mig själv för det. / Det hemma som jag drömt om att självklart få tillhöra är för evigt förlorat, en hägring. Jag måste komma överens med de faktiska förhållandena. Förlåta.*

– Mina samiska rötter är självklara, säger Annica, men inte min samiska identitet. Den historien lever jag och många med mig i, jag kan aldrig ha en hemkomst. Min släkt var skambelagd. Men det är viktigt att understryka: man skäms inte för att vara same, det är en pålagd skam. Du borde skämmas för att du inte är tillräckligt mycket. Att du inte är av det rätta virket.

– Jag ser *Lappskatteland* som en kollektivroman, ett sätt att ta in och acceptera och kanske försöka förlåta. Jaget i romanen är ju en konsekvens av svensk politik. Ett sätt att hela människor just genom berättandet.

Anders kallar sitt måleri för »collagemåleri«. Varje målning innehåller berättelser, men det är öppet varifrån man vill börja »läsa« tavlan. Han menar att berättelserna delar på sig, förgrenar sig.

Är du någon gång rädd för att tappa inspirationen? frågar jag.

– Nej, inte alls, svarar han, men däremot för att förlora tid. För den kommer inte tillbaka. Jag vill använda den på allra bästa sätt för att kunna påverka. Jag har mycket jag vill göra. Vissa verk har jag redan färdiga i huvudet. Det är ingen risk att de försvinner, om jag inte pratar om dem, för då kan de göra det.

Sülpeprovrese
Sølvbrura
Silverbruden

Soptsesh raastegi rastah
Grenseoverskridande forteljingar
Gränsöverskridande berättelser

Sagor längs vägen

Silverbruden innehåller sagor och sägner från tre kulturer, den norska, samiska och svenska och visar på starka influenser mellan norrmän, samer och svenskar i gränstrakterna mellan länderna.

Boken utkom 2013 i Norge, bakgrunden är att den norska författaren Vigdis Ellingsen arbetade med ett projekt där hon reste från Helgelandskusten till Bottenhavet, längs Sagavägen. Projektets syfte var att kartlägga kultur och fornminnen längs vägen och då stötte hon på sagorna och sägnerna. Dessa nedtecknades på norska men hon fann dem så intressanta och viktiga att hon tyckte de borde ges ut i bokform i norsk, svensk och sydsamisk översättning.

I bokens sagor och sägner, berättade av människor som mötts över gränserna, framgår det tydligt hur berättelser inspirerats av kulturmöten norrmän, samer och svenskar emellan i det sydsamiska området. I samisk tradition är den muntliga berättartraditionen ännu stark och genom denna bok kan dessa berättelser bevaras och bli ihågkomna länge än.

Översättningar till svenska: Karin Oldenstam, till sydsamiska: Maja Lisa Kappfjell och Siri Kappfjell Päiviö. Boken kan beställas från Gaaltije i Östersund.

Nahkeregyörne jïh giebnie

Ikth lij åkte nåejtie man nomme lij Nahkeregyörne. Dïhte jïjtsasse giebniem smirreste dongki. Jeehti dan smïrrese gosse dïhte giebnie gaervies, dellie edtji baajedh giebniem golme duarsta-biejjiej ålkine årrodh.

Voestes biejjien goh smïrre edtji dam giebniem olkese bïejedh, dellie lij mij joem mij raaktan slåavesti deavan nïlle guktie giebnie lokngesi. Lokngesi, dle vihth våålese gahtji.

Mubpien duarstan, dellie vihth dïhte smïrre govli mij joem smealladi dennie deavesne, jïh vihth vööjni giebnie lokngesi bijjie-bijjiebasse goh voestes duarstan.

Dan gåalmeden duarstan goh smïrre dam giebniem olkese bieji, dle govli maam joem vihth smealledi, jih giebnie lokngesi jïh jallese vöölki, dohkoe dïhte Nahkeregyörne lij årroeminie.

Dïhte nåejtie soptsesti, goh satna sealadi, dle edtji dam sïlpem, beetnegidie jïh gievriem giebnien sïjse bïejedh jïh dam baektien nualan krogkesjidh, gosse satnem edtjin dle jöörtedh. Idtjin guhte gænnah åadtjoeh daejredh gusnie dïhte sijjie lij, barre altese maadtoeladtjh..

Sjïdti guktie nåejtie jeahteme. Idtjin guhte gænnah doesth dahkoe vaedtsedh, gosse satnem lin jöörteme.

Ikth lin golme baahtjh vaedtsieminie jïjtsh sliekti gåajkoe, goerehtidh gusnie dan nåejtien gaelmie lij. Åadtjoejin hov dam daejredh, jïh dle vaadtsajin gaelmien gåajkoe.

Riktilaakan ålvehtovvin, guktie idtjin buektehth soptsestidh golme biejjine. Jeatjah aejkien dle göökte nvjsenæjjah jïh ålma lin vaedtsieminie dan baektien gåajkoe gusnie dïhte nåejtien gaelmie edtji årrodh. Goh dan baektien gåajkoe böötin, vööjnin gierkie mij baektijste loeveneminie Ålvehtowin hov destie, idtjin vielie doesth dahkoe vaedtsedh.

Nakkorgöurnie och kitteln

En nåjd som hette Nakkorgöurnie beställde en gång en kittel av en smed. Han sade till smeden att när kitteln var färdig skulle han tre torsdagar i rad låta kitteln ligga ute.

Första dagen smeden satte ut kitteln var det som om något slog i marken så att kitteln började lyfta på sig.

Andra torsdagen hörde smeden att det dundrade i marken och såg att kitteln lyfte sig ännu högre än den första torsdagen.

Tredje torsdagen smeden satte ut kitteln hörde han ett kraftigt slag mot marken och kitteln flög upp i luften och vidare västerut till fjället där Nakkorgöurnie bodde.

Nåjden sade att när han dog skulle de lägga silvret, pengarna och hans trolltrumma i kitteln och lägga den under klipputsprånget där han skulle begravas. Han sade att den här platsen fick de inte visa för andra människor, bara för släktingar.

Det blev som nåjden sade och få vågade sig bort till klipputsprånget där han blev begravd.

En gång var det tre pojkar som gick till en släkting för att få veta var nåjden låg. De fick veta var och gick mot platsen, men de blev så skrämda att de inte kunde prata på tre dagar.

En annan gång var det två kvinnor och en man som gick på tur upp till klipputsprånget där nåjdens grav låg. När de kom in under klipputsprånget såg de att en stor sten ovanför dem började röra på sig. De blev så rädda att de inte försökte gå dit fler gånger.

Dïhte båeris gommeskodtje jïh tjuvrieh

Ikth lin naan tjuvrieh gïeh akten gåetien baaktoe böötin, gusnie akte tjelmehts jïh bieljehts gommeskodtje årroeminie. Altese niejten maanide lij geehte-minie. Ikth dle maanide jeehti: -gosse lustem utniejidie, nahkoehtidie mannem aaj, guktie manne aaj åadtjoejim dijjine ektine föörhkedidh.

Goh dle tjuevrieh gåatan tjaangin, dle maanah dam båeries aahkam nahkoehtin, jïh dïhte jis eelki föörhkedidh! Tjuvrieh destie bïllijin jïh debpede dallah goetsin. Vïenhtin gommeskodtje meehti nåajtedh, jïh bïllijin nimhtie edtji sijjide bovvelidh.

Den gamla kvinnan och rövarna

Några rövare kom en gång till en kåta där det bodde en blind och döv kvinna. Hon brukade passa sin dotters barn. En gång hade hon sagt till ungarna att när de hade roligt skulle de knuffa till henne så att hon kunde skratta tillsammans med dem.

När rövarna kom in i kåtan knuffade barnen till mormodern som genast började skratta. Då blev rövarna så rädda att de for iväg så fort de bara kunde. De trodde att kvinnan kunde trolla och var rädda att hon skulle ta livet av dem.

Berättelserna är upptecknade i Vilhelmina och arkiverade på DAUM.
Urval av Anita Lindmark, Länsbiblioteket i Västerbotten.

DAUM tillhör den statliga myndigheten *Institutet för Språk och folkminnen* med avdelningar i Göteborg, Lund, Stockholm, Umeå och Uppsala. Dess uppdrag är att samla in, bevara, och forska om dialekter, ortnamn, personnamn och folkminnen. Enligt beslut från myndigheten kommer arkiven i Lund och Umeå att upphöra och sammanföras till Göteborg respektive Uppsala. Särskilt ogynnsamt för befolkningen i norr blir det då en stor del av samlingarna har finsk, samisk samt tornedalsk bakgrund och reflekterar kulturmöten, flerspråkighet och mångfald i norr där materialet samlats in.

Slöjdaren vid spåret

TEXT & BILD: ANDERS BJÖRKMAN

Nog har jag tänkt när jag åkt längs 45:an mellan Dorotea, Vilhelmina, Storuman och Sorsele, och sett eller skymtat de övergivna stationshusen vid inlandsbanan, att det skulle allt vara en god idé att köpa ett. Det kan väl inte vara dyrare än en garderob utan överskåp på Södermalm. Men kanske skulle det innebära ohemult stora arbetsinsatser, och egentligen inte vara något för den ohändige. Som så mycket annat har det inte blivit mer än en eller annan tanke. En som emellertid inte bara tänkt utan också handlat är slöjdaren Max Lundström. Han bor och arbetar i järnvägsstationen i Volgsele halvannan mil norr om Vilhelmina. Vi sitter i hans kök en vårvinterförmiddag. Snön som brukar ligga djup länge än, är snart ett töat minne.

– Jag köpte det här huset 1994. Mitt barndomshem är oppe i Tärna, i Björkvattnet. Jag har flyttat och farit en hel del, jag jobbade i gruvan i Stekenjokk mellan 1980 och -85. Men jag slöjdade hela tiden. Då 1985 kände jag att jag måste prova att slöjda på heltid. Jag slutade i gruvan och flyttade till Vilhelmina och fick tag på en lokal och började på heltid. Då var man tvungen att bli egen företagare, jag minns så väl den första posten jag fick. Det var ett inbetalningskort för moms och ett för skatt. Det fanns möjlighet att under de första sex månaderna få Starta-eget-bidrag, som var ungefär samma pengar som då man stämplade. Men sen rullade det bara på. Det var nog rätt tid för det var ett himla sug efter slöjd. Efter tio år i Vilhelmina köpte jag det här huset, med ett ganska stort magasin där jag direkt kunde ordna en verkstad. På sommaren går turisttåg på inlandsbanan, och numera kör de också ganska mycket timmer här.

Minnesvärd utställning

Vårvintern 2009 ställde Max Lundström ut på Västerbottens museum tillsammans med Jon Tomas

Gievrie/Trumma på Västerbottens museum 2009.

Utsi under rubriken »Måjhtelidh – Att ha i minnet«. För mig var det självklart konst, förvisso föremål som kunde användas till annat än betraktande, men icke desto mindre konst. Vi kommer in på den segdragna frågan om huruvida något är konst, konsthantverk, hantverk, design eller slöjd.

– 1994 började vi med något som hette Sameslöjdstiftelsen, jag var under de första tre åren med i styrelsen. Vi skulle försöka få upp statusen på slöjden med marknadsföring och annat. Det var som att det inte räckte med »sameslöjd«, vi skulle börja köra med »konsthantverk«, och så har det blivit. Från början var det många som tyckte att det nästan blev diskriminerande med en liten grupp konsthantverkare i toppen över en bas av sådana som »bara« var slöjdare. Och ännu längre ner alla de som sitter hemma och gör en kniv på en dag, bara för att de har tappat bort sin gamla. Men det där har blivit bättre. Att begreppet sameslöjd – eller numera allt oftare duodji – räknas högt har bland annat med marknadsföring att göra, i form av utställningar, inte minst i Umeå i samband med Samiska veckan. Men jag behöver inte prata om samisk design eller sådant, jag är same och det jag gör är samiskt.

När trumman talar

Frapperande med de objekt som Max Lundström ställde ut på museet i Umeå 2009 är den sensuella elegansen i formspråket och en mycket omsorgsfull finish. Som en motvikt till schablonbilden av det samiska som strävt, segt och knotigt – mera polerad lustjakt i mahogny än barkbåt, typ. Och beaktar man metamorfosen från obearbetad björkvril till närmast fritt svävande trumma med florstunna väggar är det uppenbart att det krävs en synnerligen skicklig konstnär.

Rejäl vril på tomten.

– Det är ju fortfarande en träbit bara, en vril som jag håller på att forma. Men när skinnet är på och sitter som det ska och man knackar på skinnet med den hammare man gjort, då börjar trumman prata med mig. I och med det får man en jätterespekt för den där »träbiten«, och då är det inte bara en träbit längre, utan något helt annat. I grund och botten handlar det om att ta bort överflödet…

– Jag tycker om när det är välgjort och välputsat, och det är roligt med form. Trä och horn är mina material – renhorn och björkvril – de senaste åren mest trä. Jag har tillstånd att ta slöjdmaterial inne i Marsfjällets naturreservat, och det är jag helt ensam om. Vrilen här ute på gården har jag fått. Jag skulle nog inte ha tagit hem en så stor sak. Men nu har jag gått och tittat på den ganska mycket och i den finns det flera olika ställen där man kan ta ut bra bitar, så det kan nog bli något av den också vad det lider.

– Det är fascinerande hur väl kunnandet sitter i händer, fingrar och handleder – för även om man inte graverat i horn på säg tre månader utan bara hållit på med trä, så ser jag till att jag har vassa verktyg, och så är det bara att sätta sig ner och köra. För femton år sedan kunde jag sätta mig på morgonen och gravera hela dagen, nu säger jag som andra gammgubbar: »Näe, efter tre timmar vattnes ögena«. Så på morgonen när man är pigg får man göra gravyr och på eftermiddagen gå med yxan.

– Under många år var det mest samlare bland kunderna. Numera är det vanligare med folk som bara vill ha en kniv och kommer förbi. Bland beställningarna är det mest knivar, det tycker jag i och för sig är jävligt tråkigt, knivarna är så självklara, det är som inget skapande att göra en kniv.

Återbruk

– Nu har jag hållit på i en 12–15 år med lite modernare saker, sådana som vi ställde ut på museet i Umeå 2009. Men från och med i år har jag tänkt jag ska gå tillbaka och göra alla de här bruksföremålen som de såg ut på 1930- 40- och 50-talen, riktiga bruksföremål alltså. För de håller på att försvinna. Jag har väl varit en bidragande orsak till att det blivit så, eftersom jag på sent 90-tal började göra modernare saker, med friare former. Nästa år blir jag pensionär, och nu tycker jag att jag kan samla min kunnighet och också titta på alla gamla bruksföremål som finns uppe i Björkvattnet.

– I min familj slöjdade man som man alltid gjort, bruksföremål alltså. Jag ska leta reda på gamla saker från Tärna för att se hur formerna just därifrån var, för det var väldigt olika i de olika dalgångarna. Varje dalgång hade någon liten egenhet som skiljer den från andra. De riktigt duktiga samlarna och kännarna, de

Skyddsripa på radion – i stället för ängel.

kan se om det är exempelvis Sorsele eller Tärna. En sak som gör det lättare att se varifrån det kommer är mönstret, ornamentiken, det är lite skillnad mellan Jämtland och Västerbotten, och mellan Vilhelmina och Tärna. Fast numera har det blivit ihopblandat och inte så många som håller isär stilarna.

Lyssna från ruta ett

– Under de senaste tio åren har jag undervisat elever på samernas folkhögskola i Jokkmokk. Där har jag märkt att de hoppar över de traditionella bruksföremålen, och går in på något modernt på en gång, mera fria former. Så om tio år kommer de att upptäcka att de egentligen saknar jävligt mycket eftersom de inte gick från A och startade från grunden. När jag började då var det bruksföremål i traditionella former, det var aldrig fråga om att det skulle vara något modernt, det har kommit på senare tid. Det är mycket knivar som har fått nya former, särskilt helhornsknivar. Men det är en utveckling, och det är inget fel med det. Men jag anser att när man lär sig så borde man få börja på ruta ett.

– Ett tag gjorde vi också så att jag hade eleverna här nere, så att de fick komma ifrån den där dagismiljön på skolan. Då fick de upptäcka att i en verkstad hos en slöjdare i dag, där finns två–tre maskiner. Det är inte som på skolan där det finns tio, och där det är värme och utsug, här måste man elda i en vedkamin. Det går att göra minst lika fina saker med bara handverktyg, i stället för med borrmaskiner och fräsar. Och då är det du själv som bestämmer formen, och ingen annan. Jag har det nödvändigaste: en bandsåg och en liten bandputs. Jag börjar med motorsåg när jag tar vrilen, men jag har alltid varit väldigt noga med att det inte är vrilen som bestämmer formen, utan det är jag. När jag ser en vril så ser jag vad det kan bli, är jag osäker då får den vara kvar till nästa år, eller ännu längre.

– Mitt första arbete var en kåsa som jag gjorde i 7–8-årsåldern under instruktion av morfar. För att få den rund användes passare. Morfar påpekade vikten av att inte slå passarspetsen genom ämnet, men jag lyssnade inte tillräckligt noga, och här är hålet, fortfarande. Ett tecken på vikten av att lyssna, vilket jag brukar framhålla för mina elever.

Ett hål som minner om vikten av att lyssna till dem som vet bättre.

Mer att läsa

Birkeland, Kirsti *Samiska sagor: 25 sydsamiska sagor*, 1988

Grundström, Harald »Sägner och folktro bland lappar och nybyggare i Jokkmokk«. *Norrbotten* 3, 1924

Lindin, Leif & Rydving, Håkan (red) *Några sägner, seder och bruk upptecknade efter lapparna i Åsele och Lycksele lappmark samt Herjedalen 1917 af Torkel Tomasson*, 1988

Ryd, Yngve *Eld: flammor och glöd – samisk eldkonst*, 2005

Ryd, Yngve *Snö: renskötaren Johan Rassa berättar*, 2007

Ryd, Yngve *Ren och varg: samer berättar* , 2w007

»Samiska berättare« *Västerbotten* 2, 1973

»Samiska kulturarv« *Västerbotten* 1, 2011

Solskatten: samesagor och samesägner samlade och återberättade av Daga Nyberg, 1986

Stoor, Krister *Juoiganmuitalusat – jojkberättelser: en studie av jojkens narrativa egenskaper*, 2007

Stoor, Krister »Samiska berättelser om björnmöten och de två bröderna« *Kulturella perspektiv* 1, 2014

Ternhag, Gunnar *Jojksamlaren Karl Tirén*, 2010

Turi, Johan *En bok om samernas liv*, 1987

Virdi Kroik, Åsa (red) *Fordom då alla djur kunde tala - samisk tro i förändring*, 2001

ANDERS KARLSSON

Karin Eriksson 1937–2014

In memoriam

Karin Eriksson inledde sin yrkeskarriär som amanuens vid Västerbottens museum under tidigt 60-tal. Byggnadskultur och arkitekturhistoria låg henne varmt om hjärtat. Redan 1963 medverkade hon för första gången i *Västerbotten*, med en artikel om arkitekten C Fr Sandgren. Under åren som följde var hon en återkommande skribent inom ett ovanligt brett ämnesfält omspännande förutom arkitektur och byggnadskonst även kulturminnesvård, industrihistoria, konst, konsthantverk, geografi och litteratur. År 1975 disputerade Karin i konstvetenskap vid Umeå universitet med avhandlingen *Studier i Umeå stads byggnadshistoria, från 1621 till omkring 1895*. Året därefter inledde hon sin verksamhet vid länsstyrelsen.

Bo Sundin, tidigare redaktör för *Västerbotten* och numera länsantikvarie minns sin företrädare.

***

Karin tillhörde den första generationens länsantikvarier och började sin tjänst vid länsstyrelsen 1 oktober 1976. Genom inrättandet av länsantikvarietjänsterna på landets länsstyrelser, kom kulturmiljövården på allvar in i den svenska samhällsplaneringen. Men att själv, och utan medarbetare, komma till länsstyrelsen och bygga upp en kulturmiljöverksamhet i en då lite stel och mansdominerad värld var ingen lätt sak. Karin blev dock respekterad och kom snabbt in i statsförvaltningen och lärde sig de politiska spelreglerna i samhället. Det som banade väg för Karin var hennes orädda, öppna attityd och hennes akademiska meriter – att vara disputerad gav auktoritet.

Att samarbeta över gränser var också en styrka hos Karin. Hennes tro på kunskap och information fanns där hela tiden – nyckeln till resultat var att sprida kunskap och bygga upp förståelse, och därmed engagemang för vår historia.

Efter hand fördes allt fler beslutsfunktioner över från Riksantikvarieämbetet till länsstyrelserna, ansvaret blev större och medarbetarskaran växte. I detta kom ett annat av Karins stora företräden in, nämligen viljan till sammanhållning. Hon värnade mycket starkt för samverkan, exempelvis mellan länsstyrelsen och museerna i länet; det gällde att stå enade och dra åt samma håll. Karin kom att bli ett nav för kulturmiljövården i länet och många minns säkert alla intensiva sammanträden och möten på hennes tjänsterum eller ute på olika platser i länet.

Karins breda kontaktnät var en stor tillgång, hon hade kanaler och ingångar åt alla håll. Kontaktnätet byggdes upp genom hennes folkbildningsiver, hon var en välkänd och uppskattad föredragshållare och föreläsare i många skilda sammanhang. Som lärare på Umeå universitetets kulturvetarlinje var hennes praktiska yrkesbakgrund ovärderlig.

Karin var krävande, höll starkt på saklighet och formalia. Arbetsdagarna saknade ibland gränser och helger förväxlades med vardagar. Karins skötebarn var Umeå stad, som också var föremålet för hennes avhandling. Hus revs, då som nu, i Umeå. Karin kunde sitta sammanbiten och gråmulen på rummet efter något bakslag, men efter regn kom sol och nästa dag kunde hon i stället prisa kommunen för att så många gamla hus faktiskt hade räddats och återanvänts – och sedan kastade hon sig in i nya planer, strategier och projekt.

Vad var det som drev Karin framåt med sådan energi? Ja, det hon själv ofta återkom till var möjligheten att kunna påverka samhällsutvecklingen. Och påverkade gjorde hon verkligen. Vi minns Karin som en dynamisk och färgstark person. Fortfarande är det många ute i länet som både minns och refererar till Karin. Vi kommer att sakna hennes bubblande entusiasm, hennes utmanande, lite provokativa sätt och, inte minst, den stora kunskap och värme som fanns inom henne.

BO SUNDIN

Hembygdsförsäkringen

Det brinner! Bland det värsta som kan hända en hembygdsgård är en omfattande brand. Många gårdar är väldigt gamla och oftast uppförda i trä. Många inventarier är insamlade under årens lopp, många skänkta av bygdens invånare och väldigt svåra att ersätta med nya. Naturligtvis är det viktigt att ha byggnader och inventarier rätt försäkrade och att se till att brandskyddet är det allra bästa för att minimera riskerna, men olyckan kan ändå vara framme.

OM olyckan skulle vara framme och hembygdsgården råkar ut för brand är det mycket viktigt att ALLT, både inventarier och byggnader, dokumenterats på bästa tänkbara sätt för att ersättningen från försäkringsbolaget skall bli så rättvis som möjligt. Foton, filmer, nedtecknade beskrivningar av föremål och hus - ju noggrannare dokumentation desto bättre.

Först helgen i maj i år brann dessvärre två byggnader ner, Spårbolstugan i Herrljunga Hbf och Krogen i Nässjö Hbf. Samtidigt förstördes oersättliga föremål.

Se över försäkringsbehovet!

– Både avseende byggnader och lösegendom. Ni har väl inte heller missat att ni kan få bidrag till larm och släckutrustning genom Hembygds-försäkringen och att vissa säkerhetsåtgärder berättigar till rabatt på försäkringen.

Hembygdsförsäkringen
Östra Långgatan 30A, 432 41 Varberg
hembygdsforsakringen@hembygd.se
0200-22 00 55

SVERIGES HEMBYGDSFÖRBUND

NÄSTA NUMMER

Bättre sänt än aldrig, som man sa i radion fordomdags. 2012 – eller om det var 2013, uppgifterna går isär – fyllde Västerbottens läns landsting 150 år. Tidskriften *Västerbotten* ställer sig längst bak i firarkören med ett häfte om denna regionala självstyrande enhet, och framför allt om dess verksamhet inom hälso- och sjukvård. En aktör utan vilken det inte hade blivit tillstymmelsen till något tidskriftshäfte på detta tema, är Medicinhistoriska föreningen i Umeå. Föreningens medlemmar skriver själva och har värvat kolleger som levererar lärda och läsvärda texter om olika aspekter på vård och medicinhistoria. *Västerbotten* 3, 2014 beräknas landa i september.

BERTIL EKHOLTZ

Sjuksköterskerskolan, Umeå lasarett 1945.

Sydsamiska raggningsrepliker.

JOHAN SANDBERG MCGUINNE

OMSLAGETS FRAMSIDA

»Band« av Tomas Colbengtson.

OMSLAGETS BAKSIDA

Tummen upp för det samiska språket!

JOHAN SANDBERG MCGUINNE

västerbotten

Produceras vid Västerbottens museum
för Västerbottens läns hembygdsförbund.

Utkommer med fyra nummer per år.

Ansvarig utgivare
Bo Nilsson
Ordförande i hembygdsförbundet
0932-103 89
070-256 02 41
bo.leander@home.se

Redaktör
Anders Björkman
070-321 03 05
anders.bjorkman@vbm.se

Adress
Tidskriften Västerbotten
Box 3183
903 04 Umeå
www.vbm.se/tidskriften

Layout & original
Anna Robertsson

Prenumerationsärenden
Lena Bertilsson
090-16 39 05
lena.bertilsson@vbm.se
Museets reception
090-16 39 01

Prenumerationspriser

Årets fyra häften	295:-
Årets fyra häften inbundna i en bok	300:-
Årets fyra häften + inbunden bok	475:-

Lösnummer kostar 90:-

Tryckt hos
Tryckeri City i Västerbotten AB, 2014
ISSN 0346-4938

västerbotten

Tidskriften produceras av Västerbottens museum
för Västerbottens läns hembygdsförbund

ISSN 0346-493-8
20142
9 770346 493002

Pris: 90:–